Reuss

Druckluftmotoren

LRD - Baureihe

speziell niedrige Drehzahlen
nicht abwürgefest
sanft anlaufende Ausführungen
ölfreie Ausführungen

LRD – Baureihe

speziell niedrige Drehzahlen – nicht abwürgefest!

in sanft anlaufende und ölfreie Ausführungen

Rechts- oder Linksdrehend – sanft anlaufend (ab 0,2-0,5 bar)					
Motor-Typ:	Leistung:	Nenndrehzahl:	Durchmesser:	Datenblatt Seite:	Massblatt Seite:
LRD-R-300	300 W	von 7 bis 280	38 mm	5	9-18
LRD-R-550	550 W	von 15 bis 430	55 mm	24	28-37
LRD-R-1000	1000 W	von 20 bis 480	86 mm	43	47-49

Rechts- oder Linksdrehend – ölfrei !					
Motor-Typ:	Leistung:	Nenndrehzahl:	Durchmesser:	Datenblatt Seite:	Massblatt Seite:
LRD-R-200	200 W	von 90 bis 470	30 mm	1	3-4
LRD-R-320	320 W	von 5 bis 200	38 mm	6	9-18
LRD-R-580	580 W	von 10 bis 320	55 mm	25	28-37
LRD-R-810	810 W	von 15 bis 320	86 mm	44	47-49

Umsteuerbar – sanft anlaufend (ab 0,2-0,5 bar)					
Motor-Typ:	Leistung:	Nenndrehzahl:	Durchmesser:	Datenblatt Seite:	Massblatt Seite:
LRD-U-180	180 W	von 7 bis 150	38 mm	7	14-23
LRD-U-400	400 W	von 10 bis 110	55 mm	26	33-42
LRD-U-800	800 W	von 20 bis 370	86 mm	45	47-49

Umsteuerbar – ölfrei !					
Motor-Typ:	Leistung:	Nenndrehzahl:	Durchmesser:	Datenblatt Seite:	Massblatt Seite:
LRD-U-130	130W	Von 80 bis 240	30	2	3-4
LRD-U-190	190 W	von 5 bis 260	38 mm	8	14-23
LRD-U-410	410 W	von 10 bis 330	55 mm	27	33-42
LRD-U-650	650 W	von 10 bis 320	86 mm	46	47-49

Druckluftmotor Baureihe LRD-R-200

rechts- oder linksdrehend, ölfrei
0,2 kW
speziell niedrige Drehzahlen, nicht abwürgefest
Fr max 550N radiale Wellenbelastung
Fa max 1150N axiale Wellenbelastung } bezogen auf die Wellenmitte
☆Luftanschluß: empfohlener Zuluft-Schlauch Ø mm/innen LW 4 mm

Technische Daten bei einem Betriebsdruck von 6 bar

Nennleistung in Watt	Leerlauf U/min	Drehmoment Nm	Luftverbrauch m³/min	Masse Kg	Standart L mm (-10)	Bestell-Nr./Typ
200	470	12,00 max	0,30	0,420	162	LRD-R-200/470
200	280	12,00 max	0,30	0,420	162	LRD-R-200/280
200	160	12,00 max	0,30	0,420	162	LRD-R-200/160
200	90	12,00 max	0,30	0,420	162	LRD-R-200/90-

☆Angaben der Schlauchinnendurchmesser beziehen sich auf eine maximale Schlauchlänge von 3m. Bei Schlauchlängen über 3m ist ein Druckabfall zu beachten und ggf. ein größerer Schlauchdurchmesser zu wählen.

Druckluftmotor Baureihe LRD-U-130

umsteuerbar, ölfrei
0,13 kW
speziell niedrige Drehzahlen, nicht abwürgefest
Fr max 550N radiale Wellenbelastung
Fa max 1150N axiale Wellenbelastung } bezogen auf die Wellenmitte
☆Luftanschluß: empfohlener Zuluft-Schlauch Ø mm/innen LW 4 mm

Technische Daten bei einem Betriebsdruck von 6 bar

Nennleistung in Watt	Leerlauf U/min	Drehmoment Nm	Luftverbrauch m³/min	Masse Kg	Standart L mm (-10)	Bestell-Nr./Typ
130	240	12,00 max	0,29	0,420	162	LRD-U-130/240
130	140	12,00 max	0,29	0,420	162	LRD-U-130/140
130	80	12,00 max	0,29	0,420	162	LRD-U-130/80

☆Angaben der Schlauchinnendurchmesser beziehen sich auf eine maximale Schlauchlänge von 3m. Bei Schlauchlängen über 3m ist ein Druckabfall zu beachten und ggf. ein größerer Schlauchdurchmesser zu wählen.

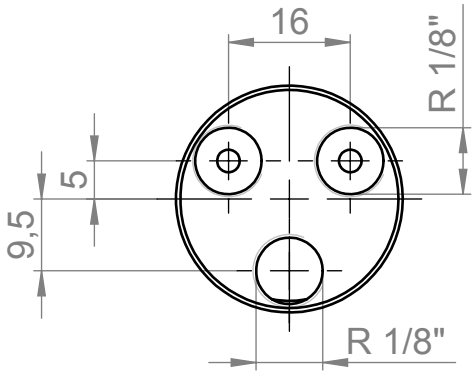

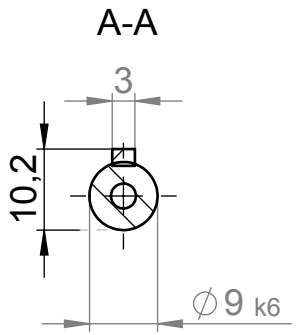

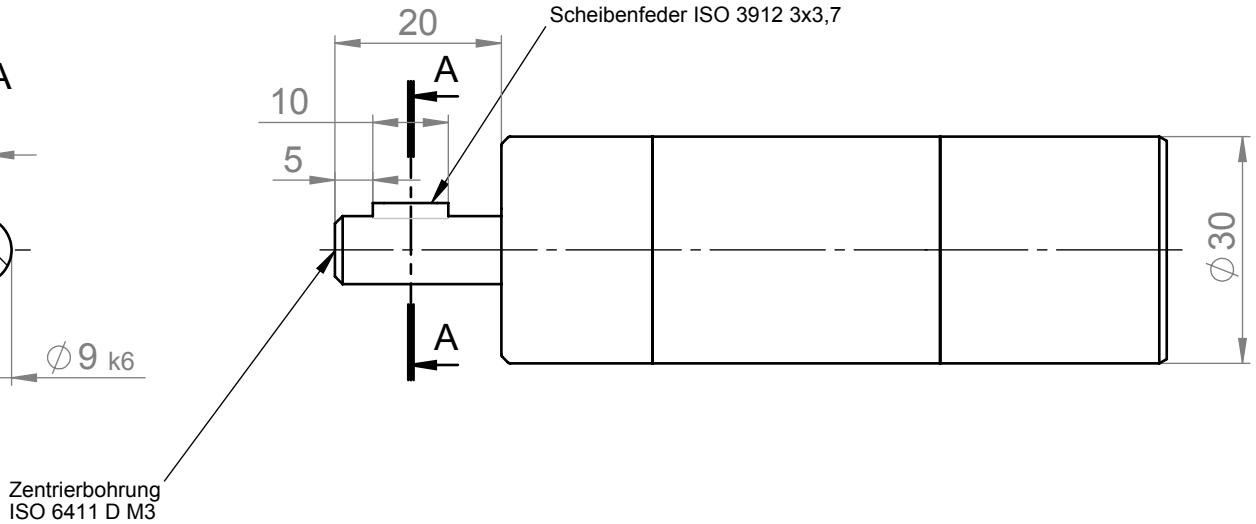

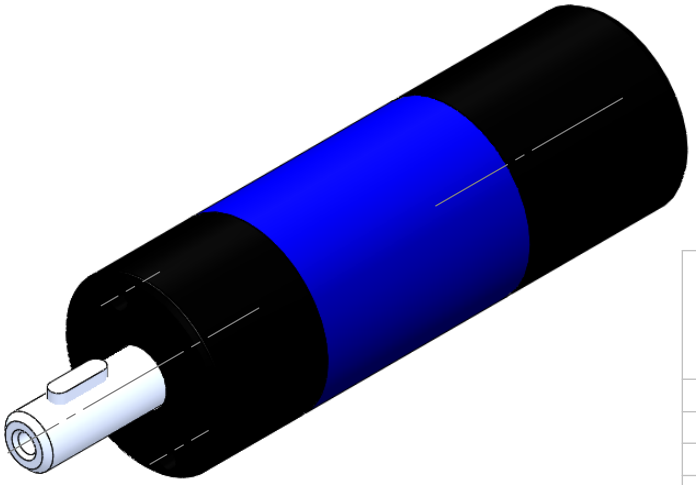

Typen
RD-R-200
LRD-R-200
RD-U-130
LRD-U-130

Zust.	Änderung	Datum	Name		Datum	Name
				Bearb.		
				Gepr.		
				Norm		

Druckluftmotor

Ausführung zylindrische Welle

REUSS
Druckluftmotoren - Planetengetriebe

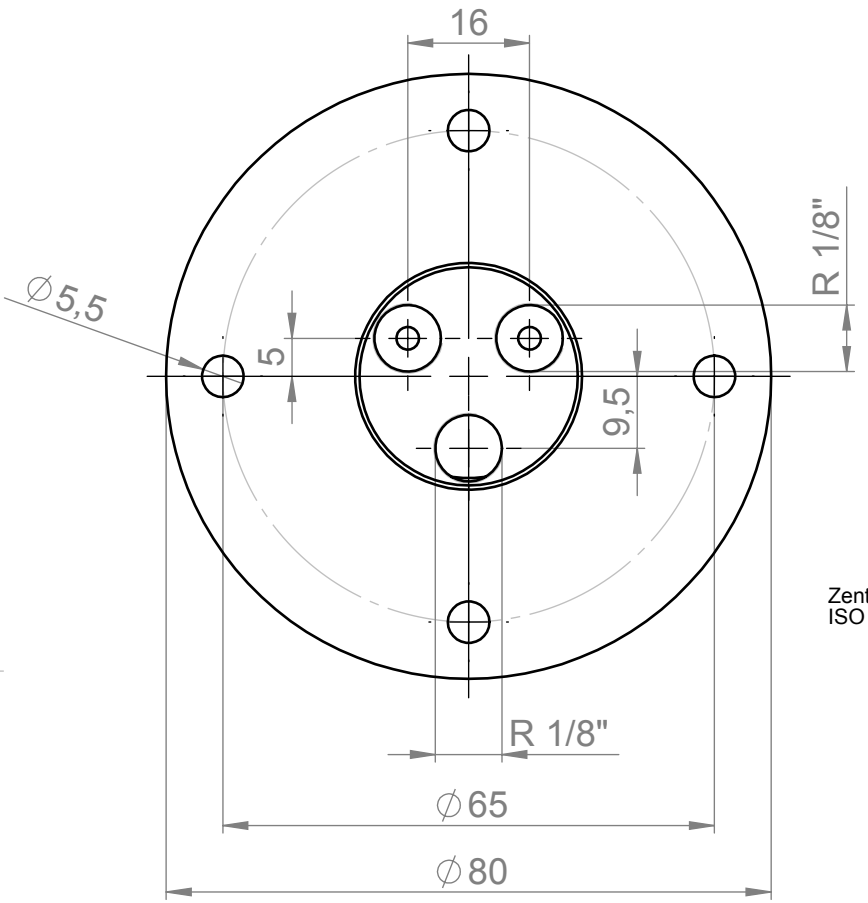

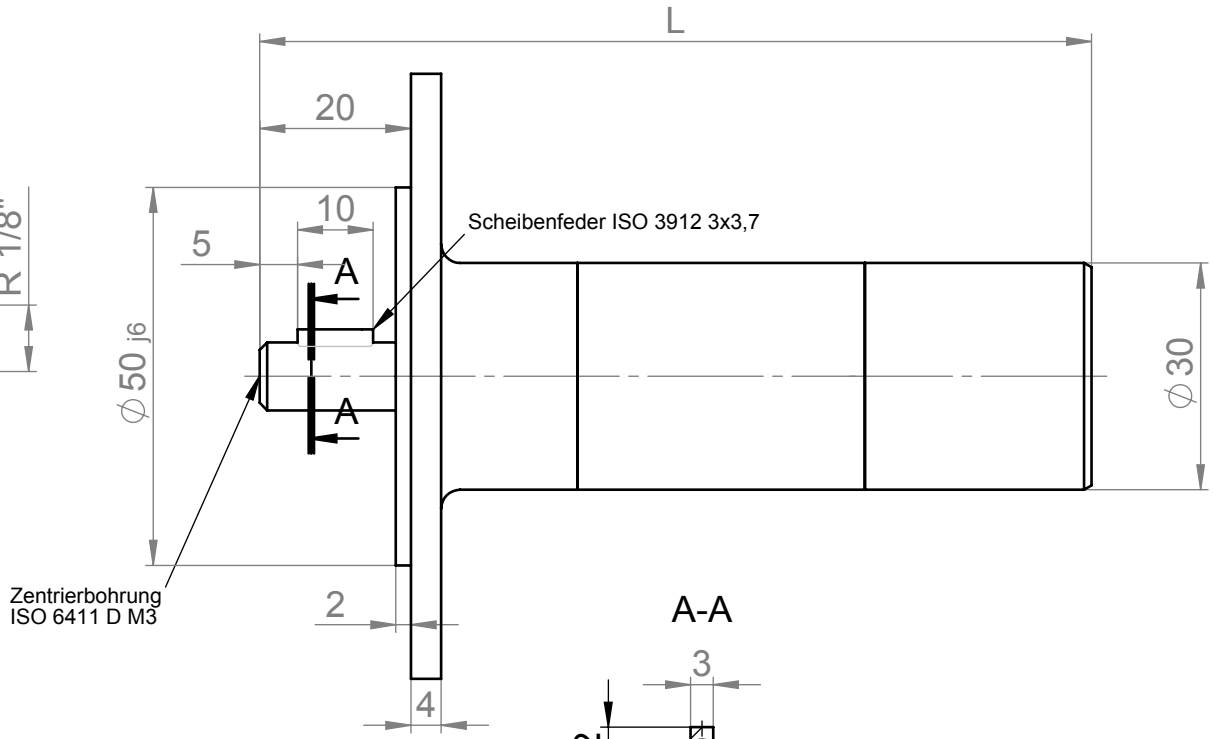

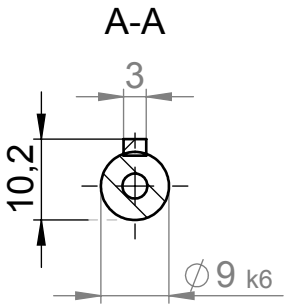

Typen
RD-R-200
LRD-R-200
RD-U-130
LRD-U-130

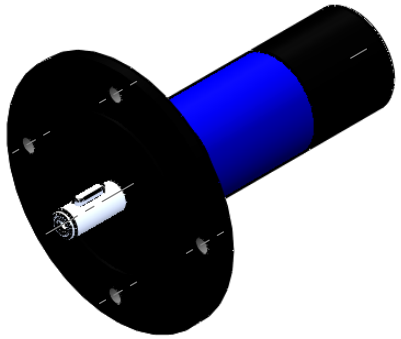

					Datum	Name
				Bearb.		
				Gepr.		
				Norm		
Zust.	Änderung	Datum	Name			

Druckluftmotor

Flanschausführung

REUSS
Druckluftmotoren - Planetengetriebe

Druckluftmotor Baureihe LRD-R-300

rechts- oder linksdrehend, sanft anlaufend (0,2 bis 0,5 bar)
0,3 kW
speziell niedrige Drehzahlen, nicht abwürgefest
Fr max 810N radiale Wellenbelastung } bezogen auf die Wellenmitte
Fa max 1600N axiale Wellenbelastung
☆Luftanschluß: empfohlener Zuluft-Schlauch Ø mm/innen LW 6 mm

Technische Daten bei einem Betriebsdruck von 6 bar

Nennleistung in Watt	Leerlauf U/min	Drehmoment Nm	Luftverbrauch m³/min	Masse Kg	Standart L mm (-10)	L mit Auspuff Sinterscheibe Anschluß seitlich (-20)	Bestell-Nr./Typ
300	280	25,00 max	0,38	0,62	179	199	LRD-R-300/280-
300	160	25,00 max	0,38	0,85	213	233	LRD-R-300/160-
300	90	25,00 max	0,38	0,85	213	233	LRD-R-300/90-
300	70	25,00 max	0,38	0,85	213	233	LRD-R-300/70-
300	50	25,00 max	0,38	0,85	213	233	LRD-R-300/50-
300	40	25,00 max	0,38	0,85	213	233	LRD-R-300/40-
300	20	25,00 max	0,38	1,00	247	267	LRD-R-300/20-
300	12	25,00 max	0,38	1,00	247	267	LRD-R-300/12-
300	7	25,00 max	0,38	1,00	247	267	LRD-R-300/7-

☆Angaben der Schlauchinnendurchmesser beziehen sich auf eine maximale Schlauchlänge von 3m. Bei Schlauchlängen über 3m ist ein Druckabfall zu beachten und ggf. ein größerer Schlauchdurchmesser zu wählen.

Druckluftmotor Baureihe LRD-R-320

rechts- oder linksdrehend
0,32 kW
speziell niedrige Drehzahlen, ölfrei, nicht abwürgefest
Fr max 810N radiale Wellenbelastung } bezogen auf die Wellenmitte
Fa max 1600N axiale Wellenbelastung
☆Luftanschluß: empfohlener Zuluft-Schlauch Ø mm/innen LW 6 mm

Technische Daten bei einem Betriebsdruck von 6 bar

Nennleistung in Watt	Leerlauf U/min	Drehmoment Nm	Luftverbrauch m³/min	Masse Kg	Standart L mm (-10)	L mit Auspuff Sinterscheibe Anschluß seitlich (-20)	Bestell-Nr./Typ
320	200	max.25	0,42	0,85	213	233	LRD-R-320/200
320	110	max.25	0,42	0,85	213	233	LRD-R-320/110
320	60	max.25	0,42	0,85	213	233	LRD-R-320/60
320	50	max.25	0,42	0,85	213	233	LRD-R-320/50
320	35	max.25	0,42	0,85	213	233	LRD-R-320/35
320	28	max.25	0,42	0,85	213	233	LRD-R-320/28
320	15	max.25	0,42	1,0	247	267	LRD-R-320/15
320	9	max.25	0,42	1,0	247	267	LRD-R-320/9
320	5	max.25	0,42	1,0	247	267	LRD-R-320/5

☆Angaben der Schlauchinnendurchmesser beziehen sich auf eine maximale Schlauchlänge von 3m. Bei Schlauchlängen über 3m ist ein Druckabfall zu beachten und ggf. ein größerer Schlauchdurchmesser zu wählen.

Druckluftmotor Baureihe LRD-U-180

umsteuerbar, sanft anlaufend (0,2 bis 0,5 bar)
0,18 kW
speziell niedrige Drehzahlen, nicht abwürgefest
Fr max 810N radiale Wellenbelastung } bezogen auf die Wellenmitte
Fa max 1600N axiale Wellenbelastung
☆Luftanschluß: empfohlener Zuluft-Schlauch Ø mm/innen LW 6 mm

Technische Daten bei einem Betriebsdruck von 6 bar

Nennleistung in Watt	Leerlauf U/min	Drehmoment Nm	Luftverbrauch m³/min	Masse Kg	Standart L mm (-10)	L mit Auspuff Sinterscheibe Anschluß seitlich (-20)	Bestell-Nr./Typ
180	150	25,00 max	0,33	0,85	213	235	LRD-U-180/150-
180	85	25,00 max	0,33	0,85	213	235	LRD-U-180/85-
180	70	25,00 max	0,33	0,85	213	235	LRD-U-180/70-
180	50	25,00 max	0,33	0,85	213	235	LRD-U-180/50-
180	40	25,00 max	0,33	0,85	213	235	LRD-U-180/40-
180	20	25,00 max	0,33	1,00	247	269	LRD-U-180/20-
180	12	25,00 max	0,33	1,00	247	269	LRD-U-180/12-
180	7	25,00 max	0,33	1,00	247	269	LRD-U-180/7-

☆Angaben der Schlauchinnendurchmesser beziehen sich auf eine maximale Schlauchlänge von 3m. Bei Schlauchlängen über 3m ist ein Druckabfall zu beachten und ggf. ein größerer Schlauchdurchmesser zu wählen.

Druckluftmotor Baureihe LRD-U-190

umsteuerbar
0,19 kW
speziell niedrige Drehzahlen, ölfrei, nicht abwürgefest
Fr max 810N radiale Wellenbelastung } bezogen auf die Wellenmitte
Fa max 1600N axiale Wellenbelastung
☆Luftanschluß: empfohlener Zuluft-Schlauch Ø mm/innen LW 6 mm

Technische Daten bei einem Betriebsdruck von 6 bar

Nennleistung in Watt	Leerlauf U/min	Drehmoment Nm	Luftverbrauch m³/min	Masse Kg	Standart L mm (-10)	L mit Auspuff Sinterscheibe Anschluß seitlich (-20)	Bestell-Nr./Typ
190	260	max.25	0,36	0,85	213	235	LRD-U-190/260
190	145	max.25	0,36	0,85	213	235	LRD-U-190/145
190	80	max.25	0,36	0,85	213	235	LRD-U-190/80
190	65	max.25	0,36	0,85	213	235	LRD-U-190/65
190	45	max.25	0,36	0,85	213	235	LRD-U-190/45
190	35	max.25	0,36	0,85	213	235	LRD-U-190/35
190	20	max.25	0,36	1,0	247	269	LRD-U-190/20
190	10	max.25	0,36	1,0	247	269	LRD-U-190/10
190	5	max.25	0,36	1,0	247	269	LRD-U-190/5

☆Angaben der Schlauchinnendurchmesser beziehen sich auf eine maximale Schlauchlänge von 3m. Bei Schlauchlängen über 3m ist ein Druckabfall zu beachten und ggf. ein größerer Schlauchdurchmesser zu wählen.

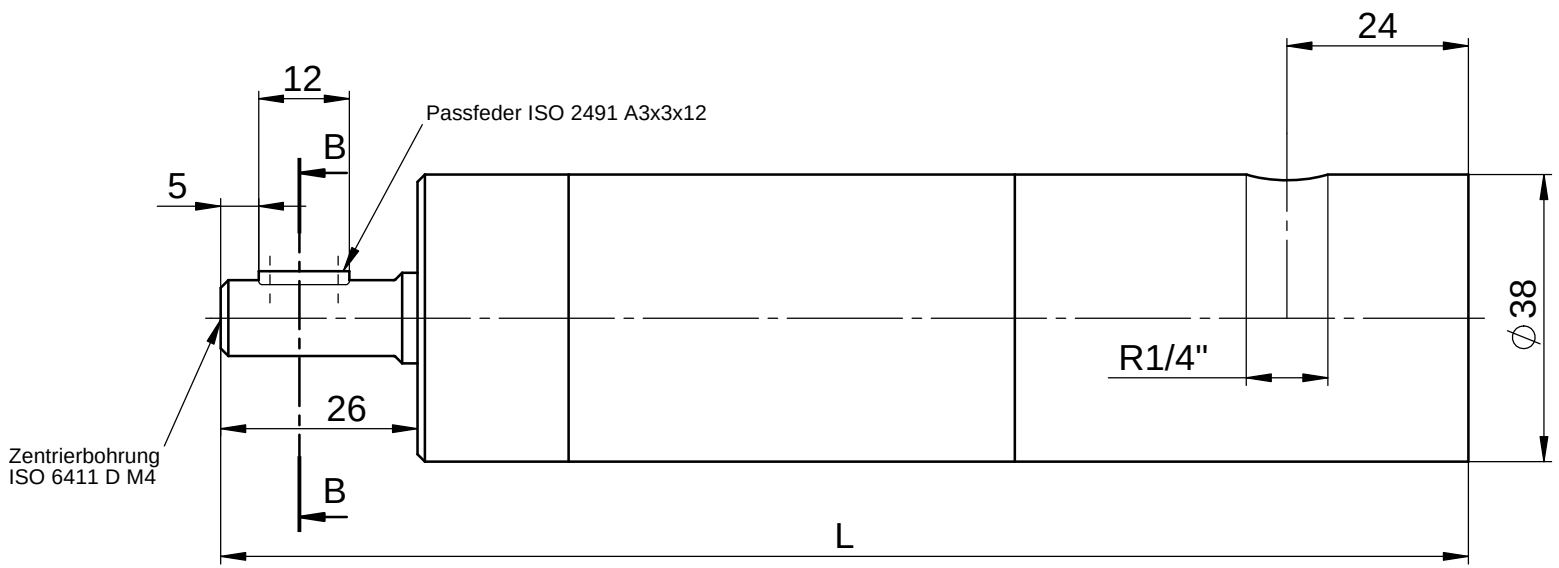

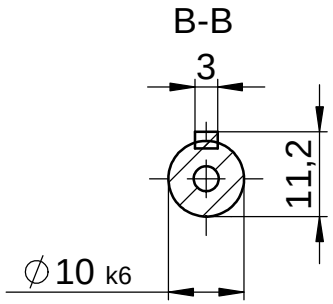

Typen
RD-R-300; RD-R-320;RD-R-420
LRD-R-300; LRD-R-320

Zust.	Änderung	Datum	Name		Datum	Name
				Bearb.		
				Gepr.		
				Norm		

Druckluftmotor mit
seitlichem Lufteinlass (-20)
Ausführung zylindrische Welle

Reuss
Druckluftmotoren - Planetengetriebe

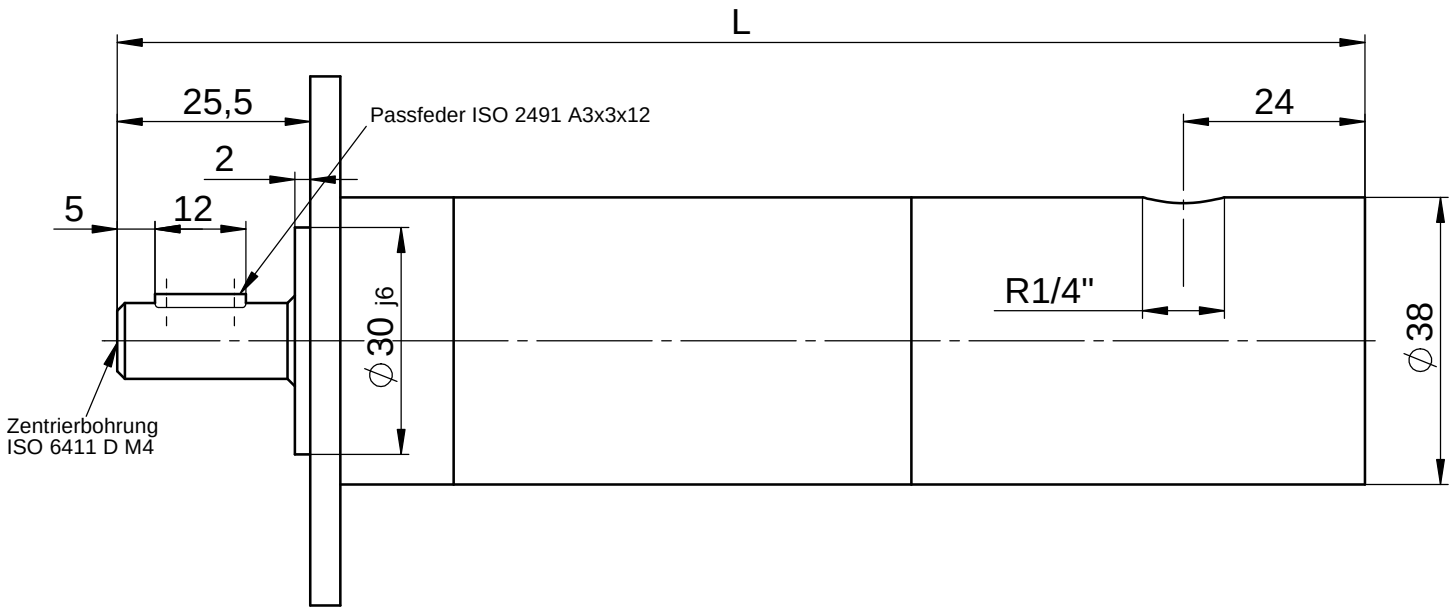

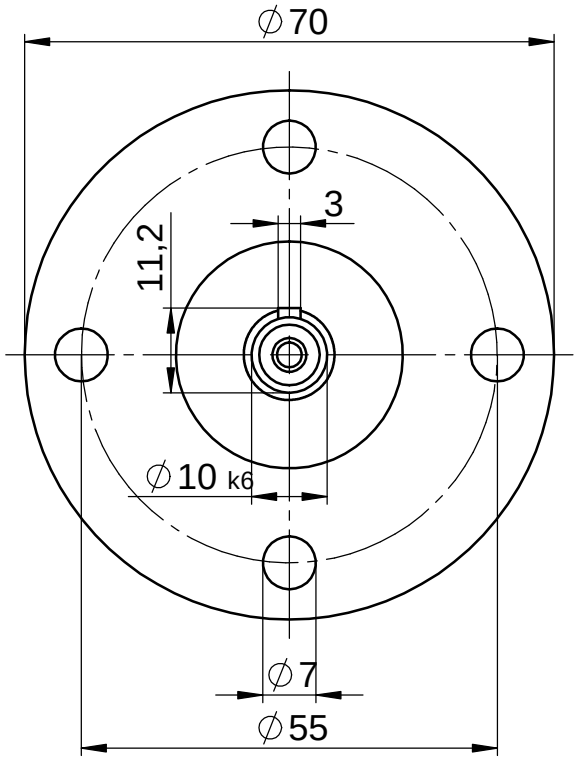

Typen
RD-R-300; RD-R-320;RD-R-420
LRD-R-300; LRD-R-320

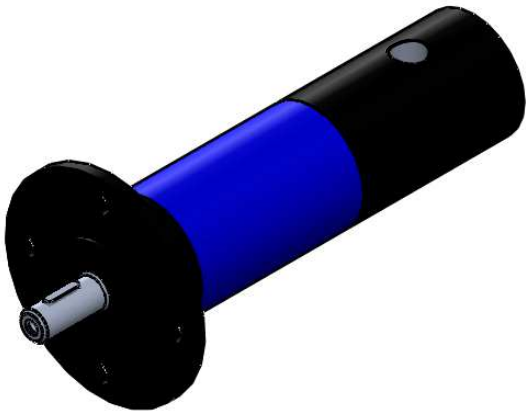

Zust.	Änderung	Datum	Name		Datum	Name
				Bearb.		
				Gepr.		
				Norm		

Druckluftmotor mit
seitlichem Lufteinlass (-20)
Flanschausführung

REUSS
Druckluftmotoren - Planetengetriebe

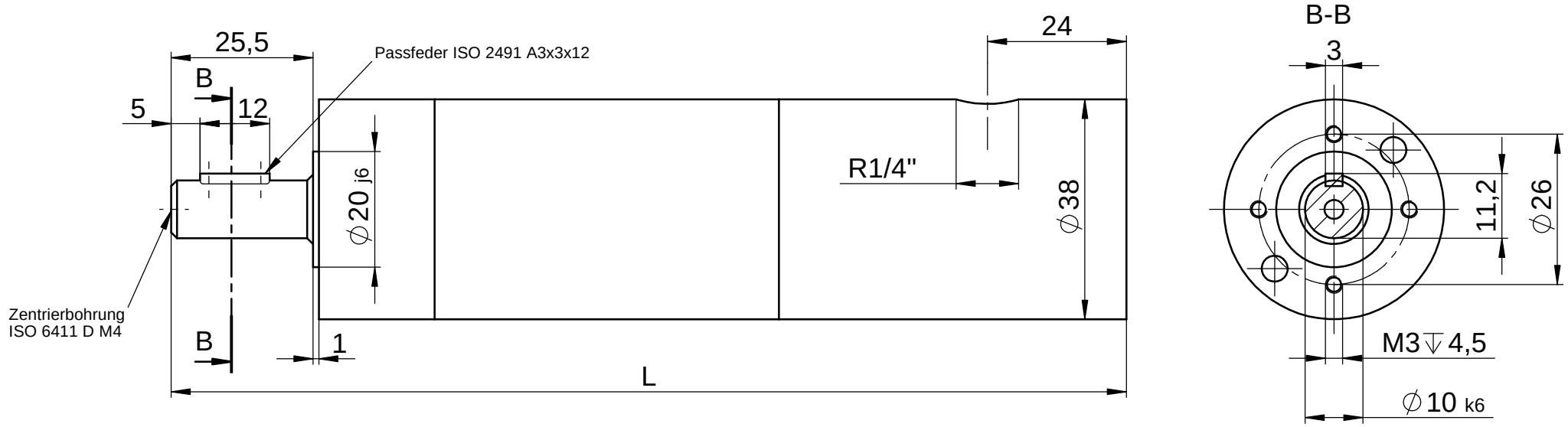

Typen
RD-R-300; RD-R-320;RD-R-420
LRD-R-300; LRD-R-320

Zust.	Änderung	Datum	Name		Datum	Name
				Bearb.		
				Gepr.		
				Norm		

Druckluftmotor mit
seitlichem Lufteinlass (-20)
Ausführung Flanschkappe

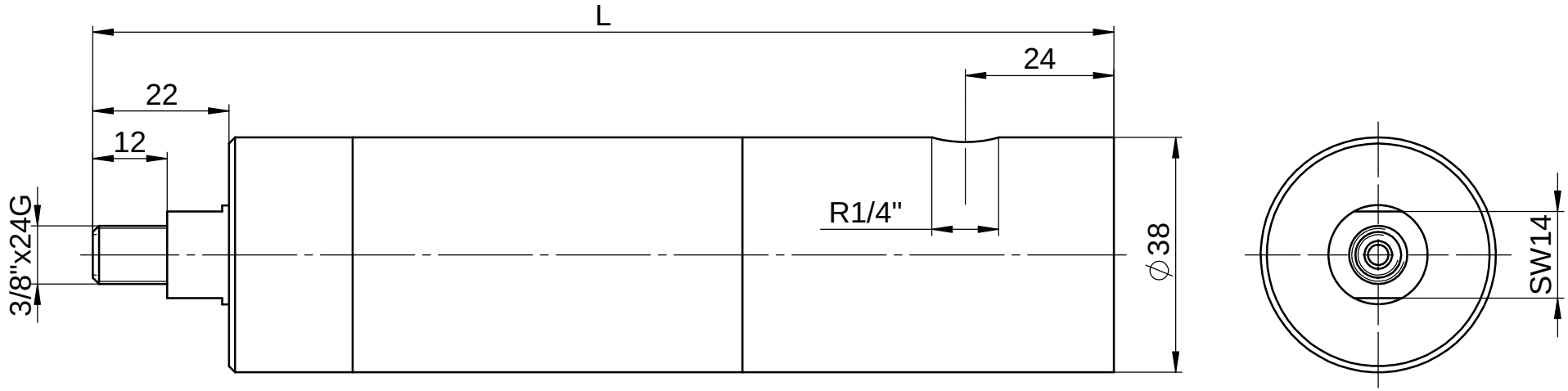

Typen
RD-R-300; RD-R-320;RD-R-420
LRD-R-300; LRD-R-320

					Datum	Name
				Bearb.		
				Gepr.		
				Norm		
Zust.	Änderung	Datum	Name			

Druckluftmotor mit
seitlichem Lufteinlass (-20)
Ausführung Gewindewelle

Reuss
Druckluftmotoren - Planetengetriebe

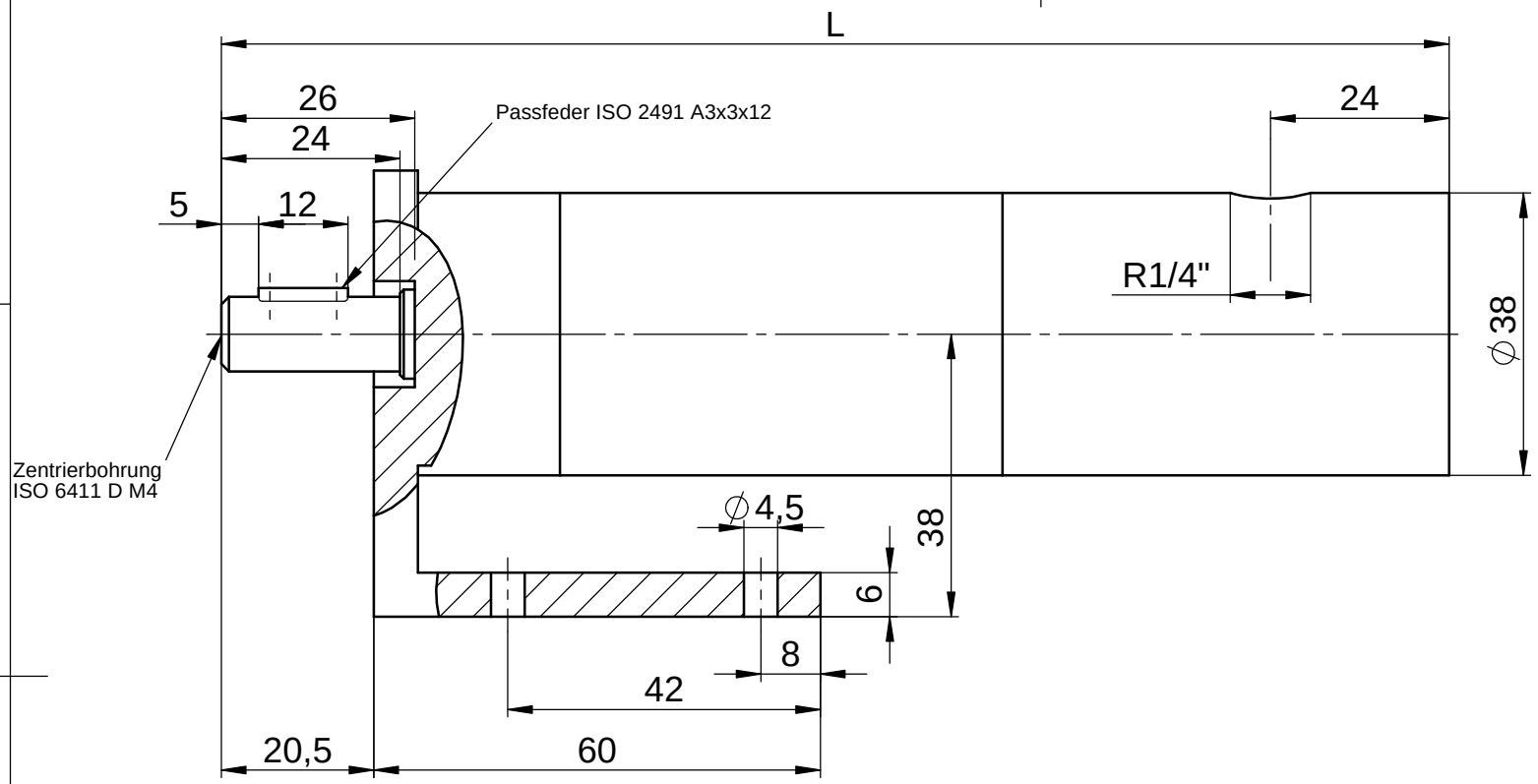

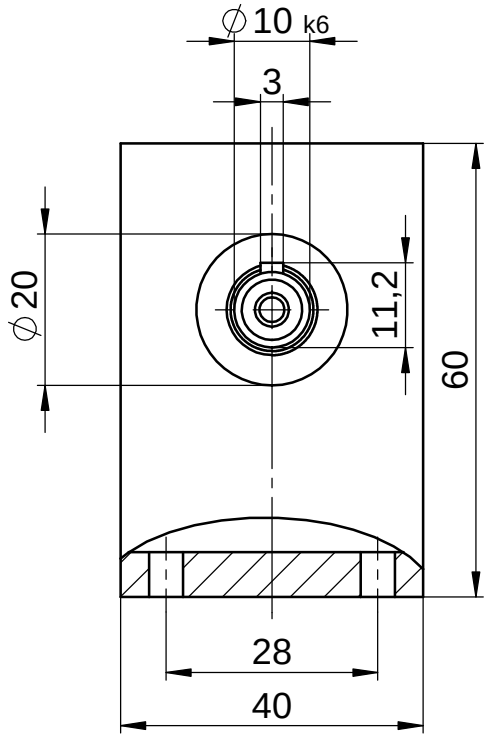

Typen
RD-R-300; RD-R-320;RD-R-420
LRD-R-300; LRD-R-320

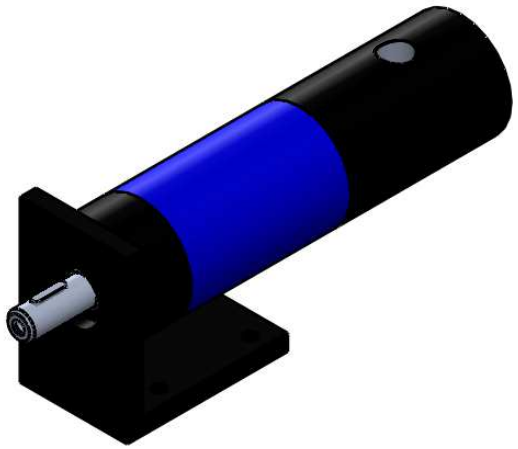

					Datum	Name
				Bearb.		
				Gepr.		
				Norm		
Zust.	Änderung	Datum	Name			

Druckluftmotor mit
seitlichem Lufteinlass (-20)
Ausführung Flanschkappe mit Winkelfuß

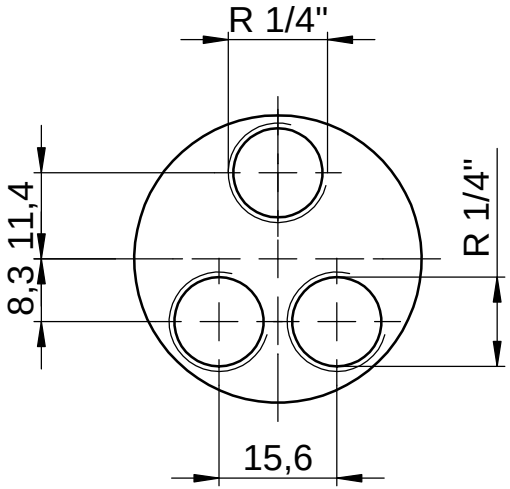

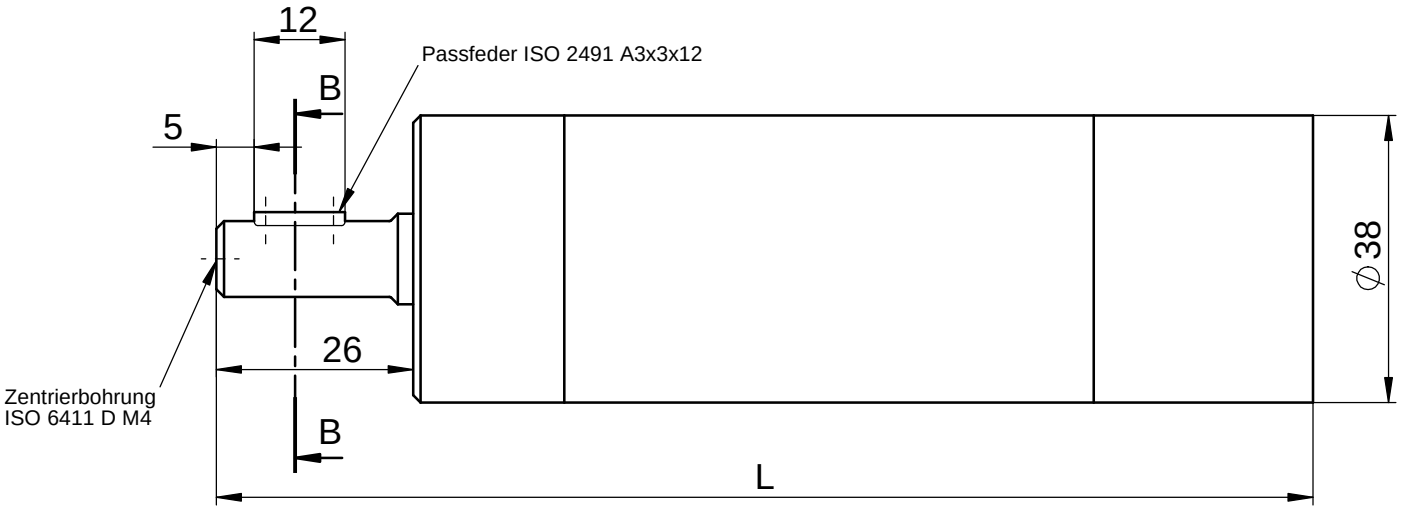

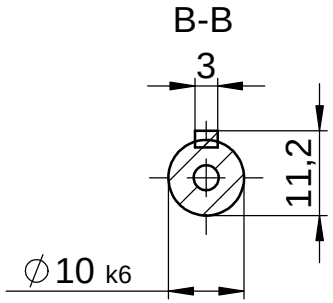

Typen
RD-R-300; RD-R-320;RD-R-420
LRD-R-300; LRD-R-320
RD-U-180; RD-U-190; RD-U-250
LRD-U-180; LRD-U-190

Zust.	Änderung	Datum	Name		Datum	Name
				Bearb.		
				Gepr.		
				Norm		

Druckluftmotor mit
Lufteinlass hinten (-10)
Ausführung zylindrische Welle

REUSS
Druckluftmotoren - Planetengetriebe

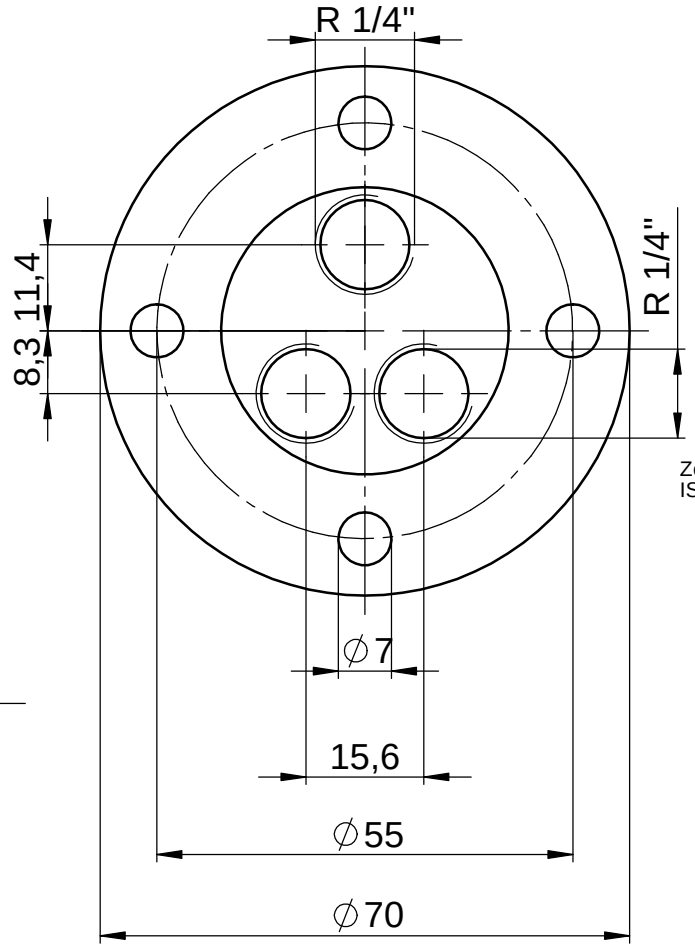

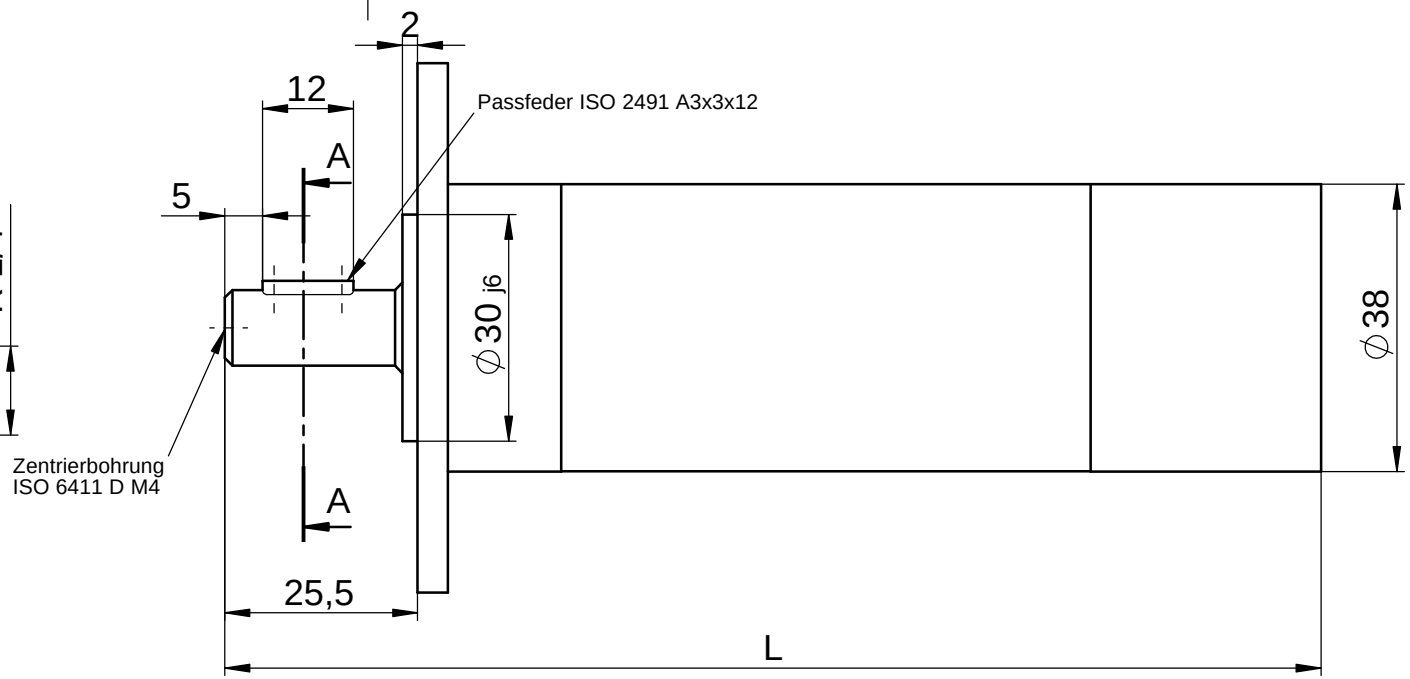

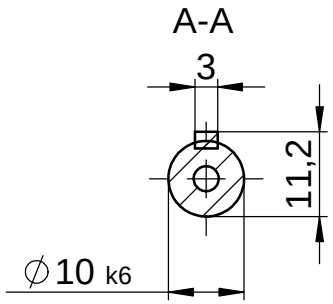

Typen
RD-R-300; RD-R-320;RD-R-420
LRD-R-300; LRD-R-320
RD-U-180; RD-U-190; RD-U-250
LRD-U-180; LRD-U-190

Zust.	Änderung	Datum	Name		Datum	Name
				Bearb.		
				Gepr.		
				Norm		

Druckluftmotor mit
Lufteinlass hinten (-10)
Flanschausführung

Reuss
Druckluftmotoren - Planetengetriebe

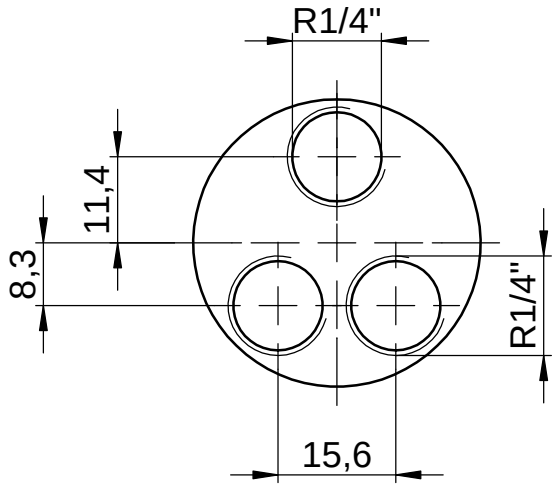

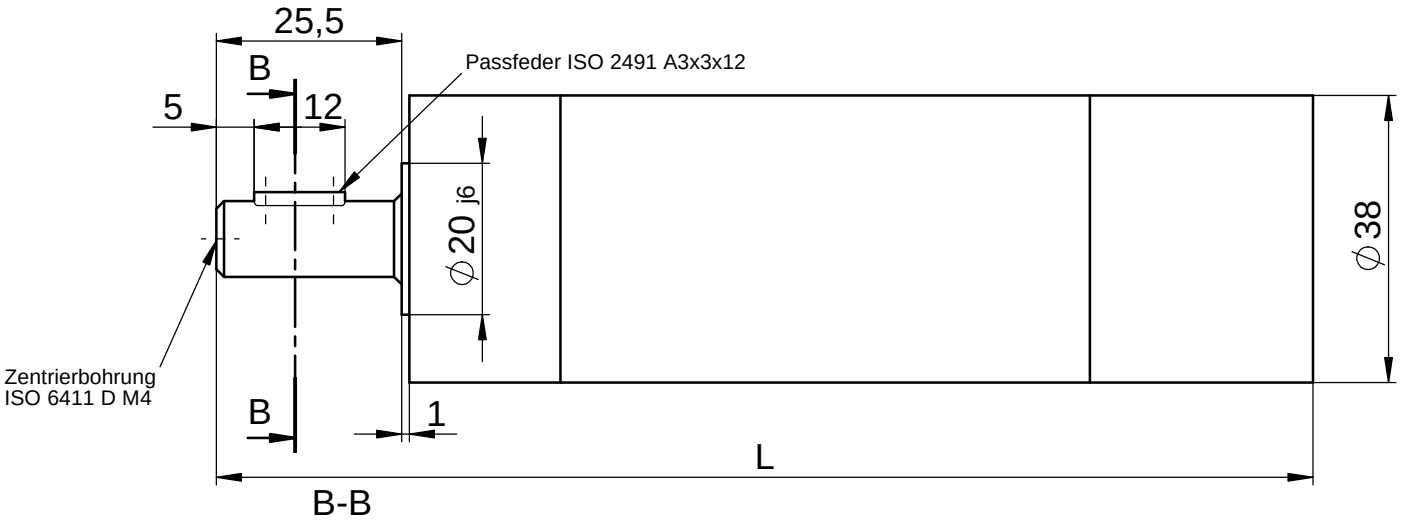

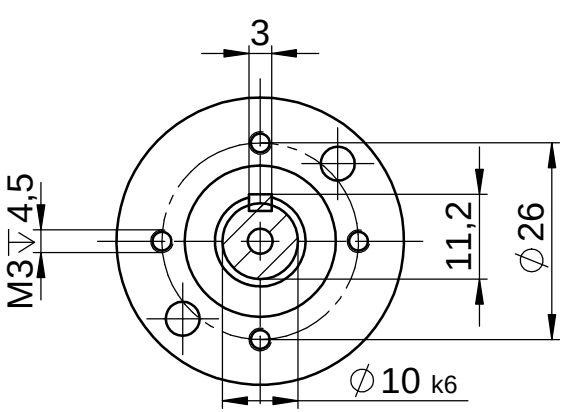

Typen
RD-R-300; RD-R-320;RD-R-420
LRD-R-300; LRD-R-320
RD-U-180; RD-U-190; RD-U-250
LRD-U-180; LRD-U-190

Zust.	Änderung	Datum	Name		Datum	Name
				Bearb.		
				Gepr.		
				Norm		

Druckluftmotor mit
Lufteinlass hinten (-10)
Ausführung Flanschkappe

REUSS
Druckluftmotoren - Planetengetriebe

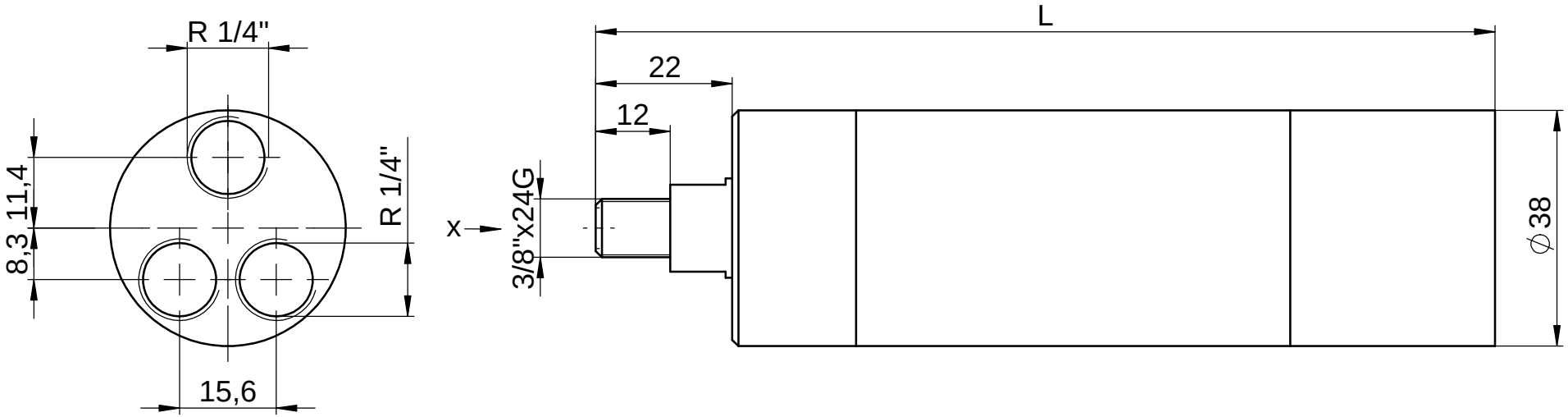

Ansicht X

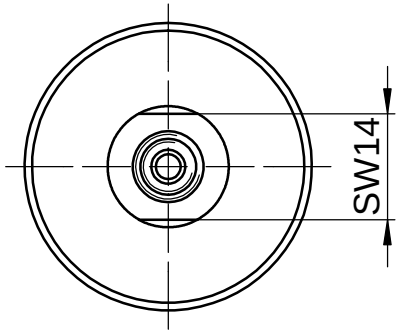

Typen
RD-R-300; RD-R-320;RD-R-420
LRD-R-300; LRD-R-320
RD-U-180; RD-U-190; RD-U-250
LRD-U-180; LRD-U-190

Zust.	Änderung	Datum	Name		Datum	Name
				Bearb.		
				Gepr.		
				Norm		

Druckluftmotor mit
Lufteinlass hinten (-10)
Ausführung Gewindewelle

Reuss
Druckluftmotoren - Planetengetriebe

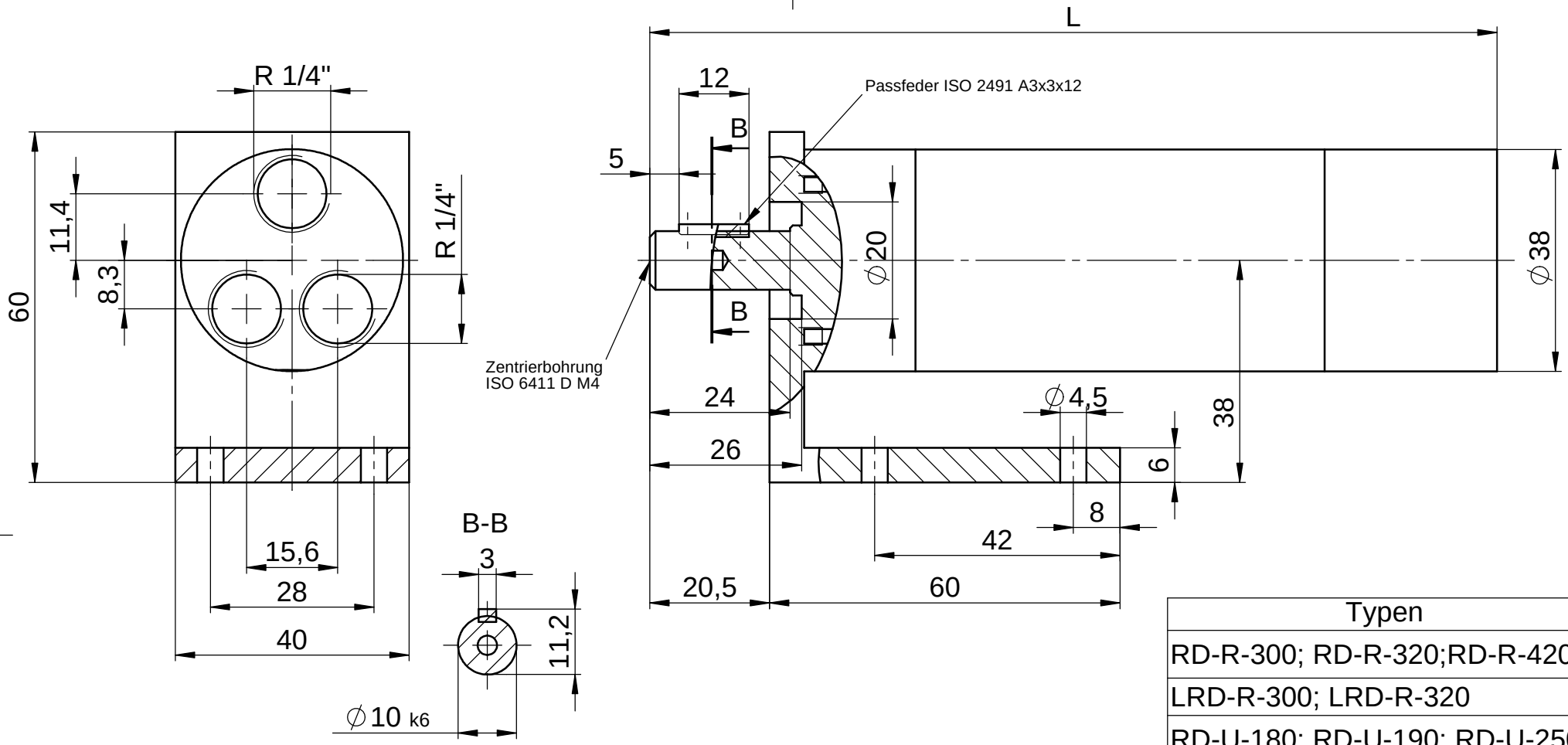

Typen
RD-R-300; RD-R-320;RD-R-420
LRD-R-300; LRD-R-320
RD-U-180; RD-U-190; RD-U-250
LRD-U-180; LRD-U-190

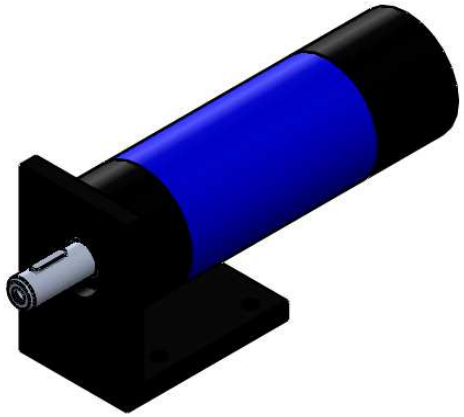

Zust.	Änderung	Datum	Name		Datum	Name
				Bearb.		
				Gepr.		
				Norm		

Druckluftmotor mit
Lufteinlass hinten (-10)
Ausführung Flanschkappe mit Winkelfuß

REUSS
Druckluftmotoren - Planetengetriebe

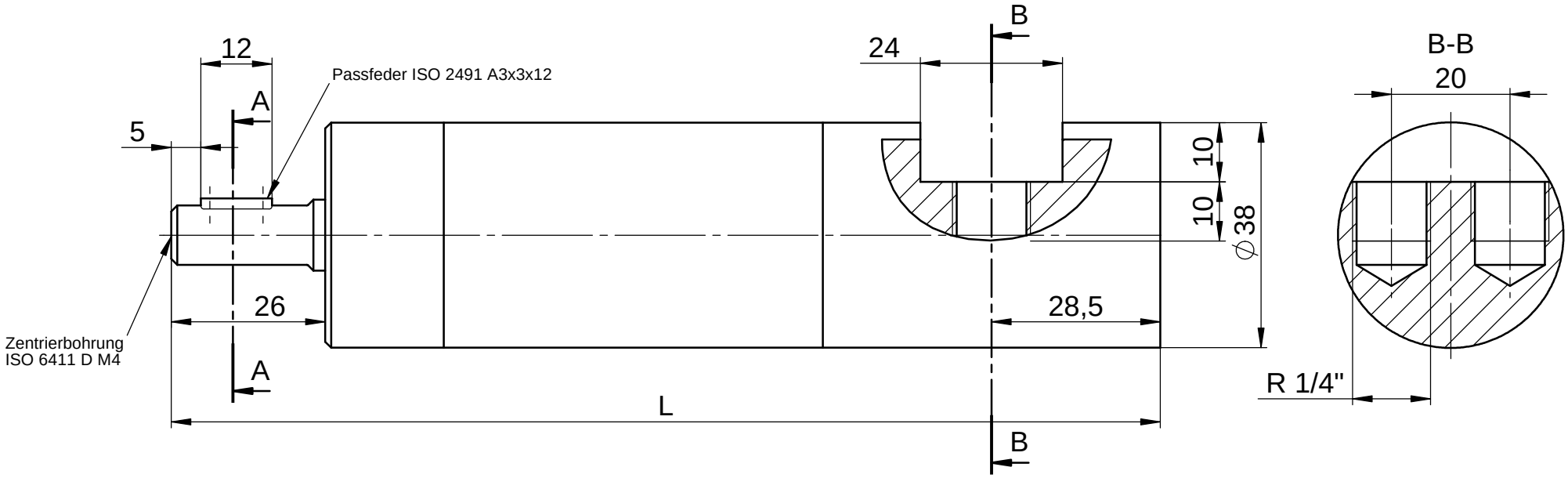

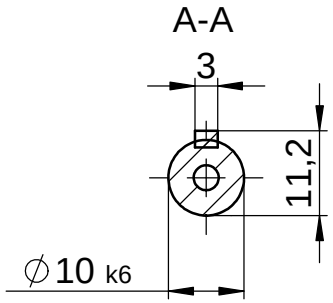

Typen
RD-U-180; RD-U-190;RD-U-250
LRD-U-180; LRD-U-190

Zust.	Änderung	Datum	Name		Datum	Name
				Bearb.		
				Gepr.		
				Norm		

Druckluftmotor mit
seitlichem Lufteinlass (-20)
Ausführung zylindrische Welle

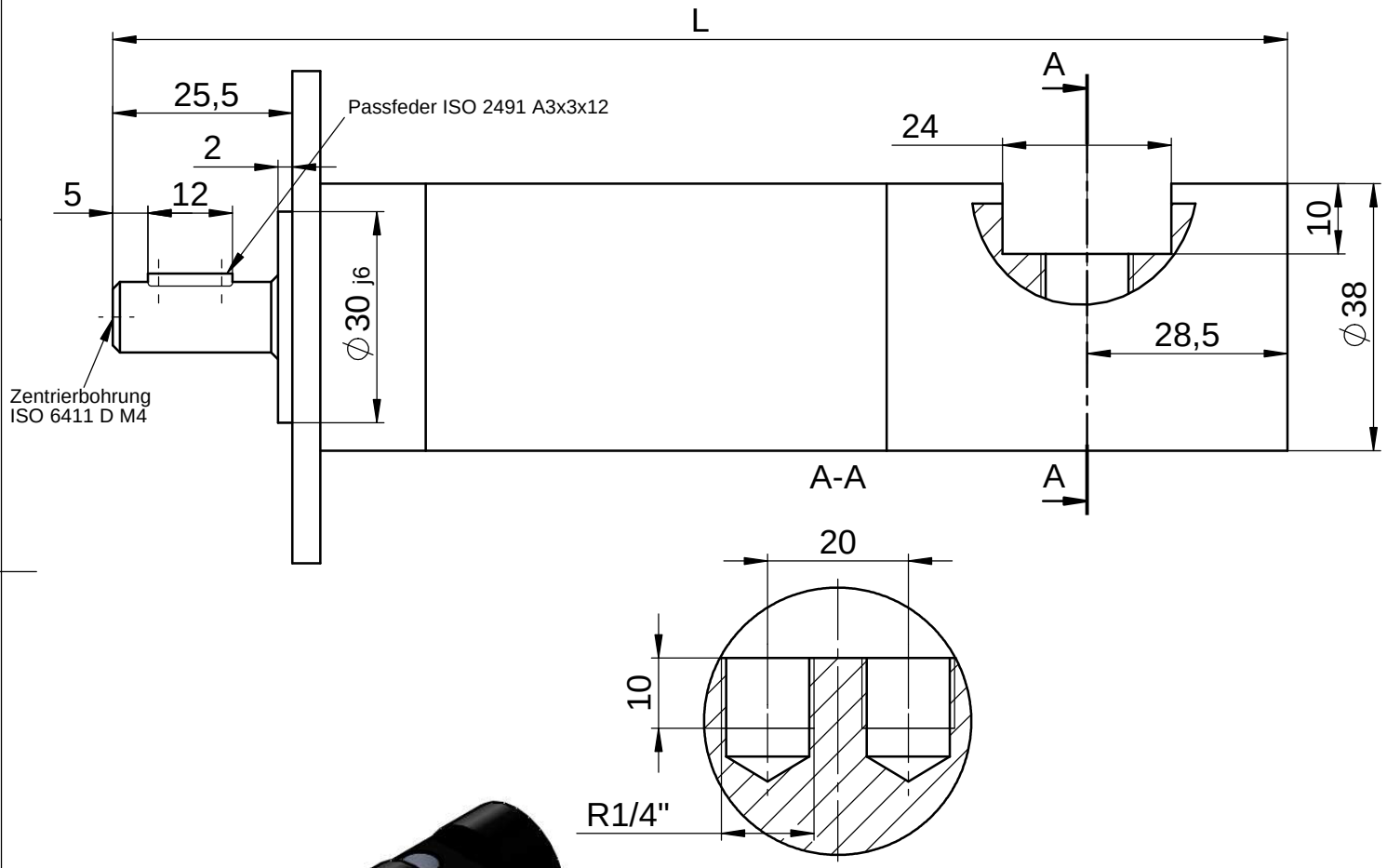

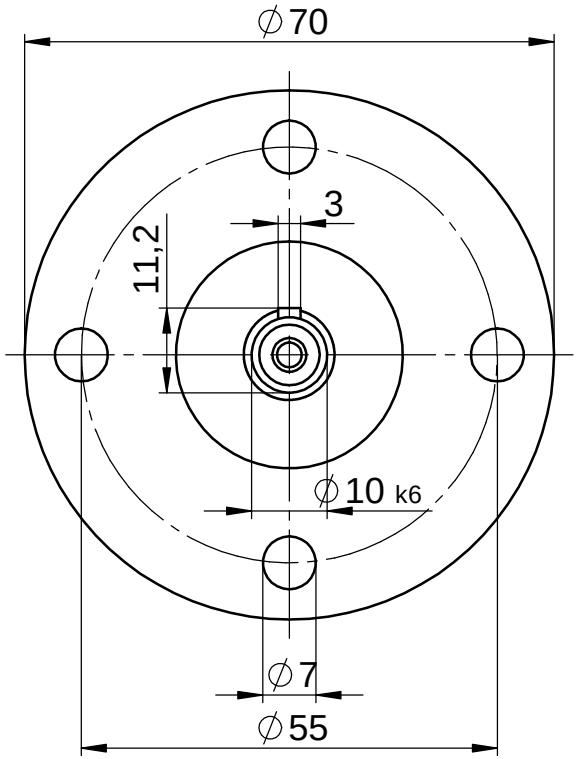

Typen
RD-U-180; RD-U-190;RD-U-250
LRD-U-180; LRD-U-190

Zust.	Änderung	Datum	Name		Datum	Name
				Bearb.		
				Gepr.		
				Norm		

Druckluftmotor mit
seitlichem Lufteinlass (-20)
Flanschausführung

REUSS
Druckluftmotoren - Planetengetriebe

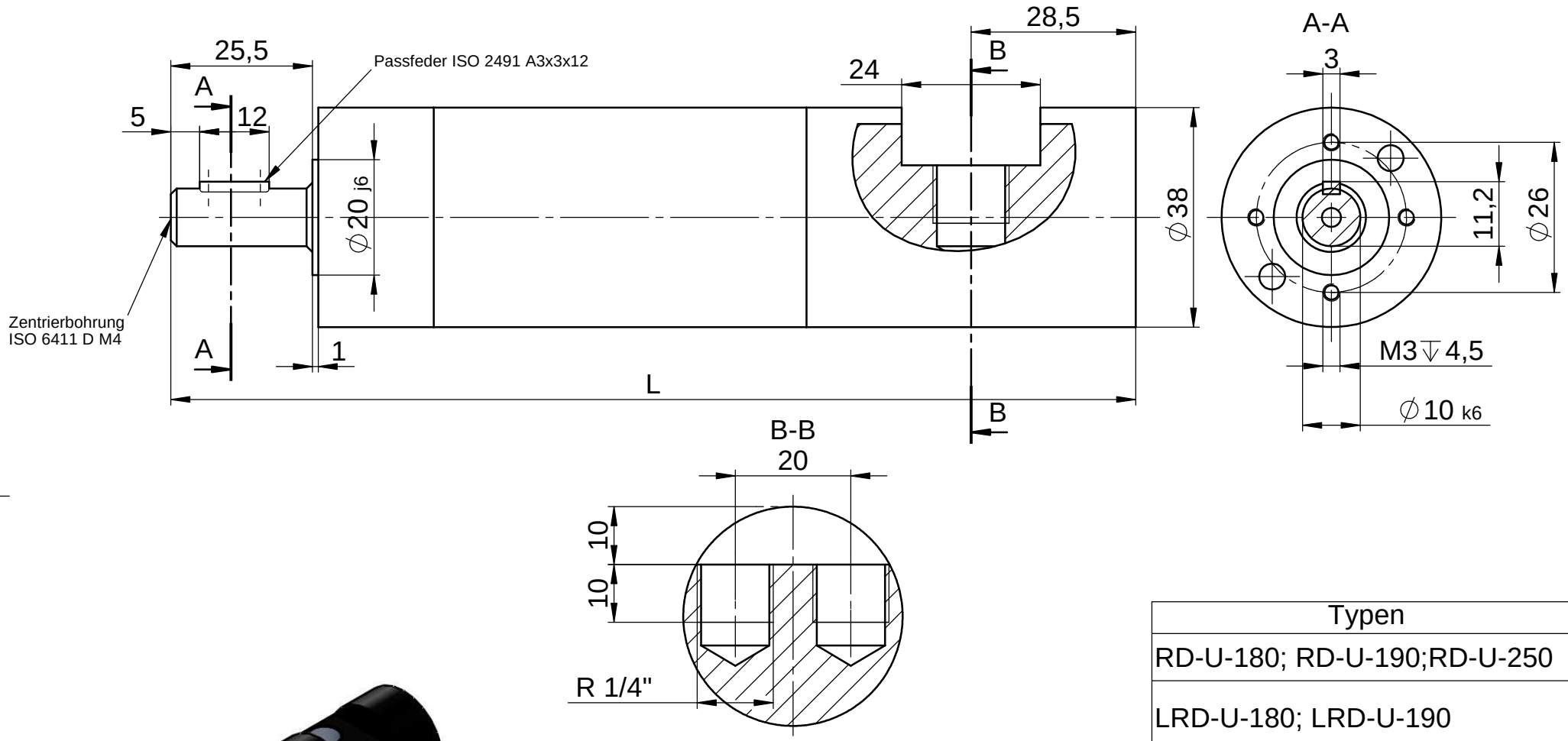

Typen
RD-U-180; RD-U-190;RD-U-250
LRD-U-180; LRD-U-190

Zust.	Änderung	Datum	Name		Datum	Name
				Bearb.		
				Gepr.		
				Norm		

Druckluftmotor mit
seitlichem Lufteinlass (-20)
Ausführung Flanschkappe

Reuss
Druckluftmotoren - Planetengetriebe

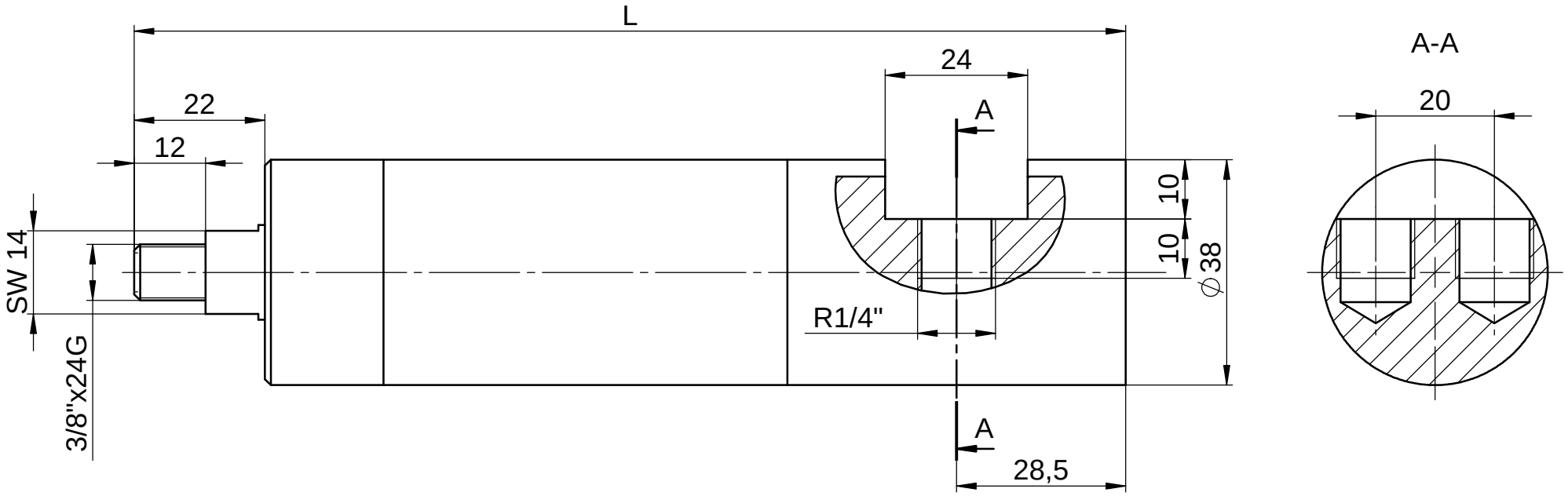

Typen
RD-U-180; RD-U-190;RD-U-250
LRD-U-180; LRD-U-190

Zust.	Änderung	Datum	Name		Datum	Name
				Bearb.		
				Gepr.		
				Norm		

Druckluftmotor mit
seitlichem Lufteinlass (-20)
Ausführung Gewindewelle

Reuss
Druckluftmotoren - Planetengetriebe

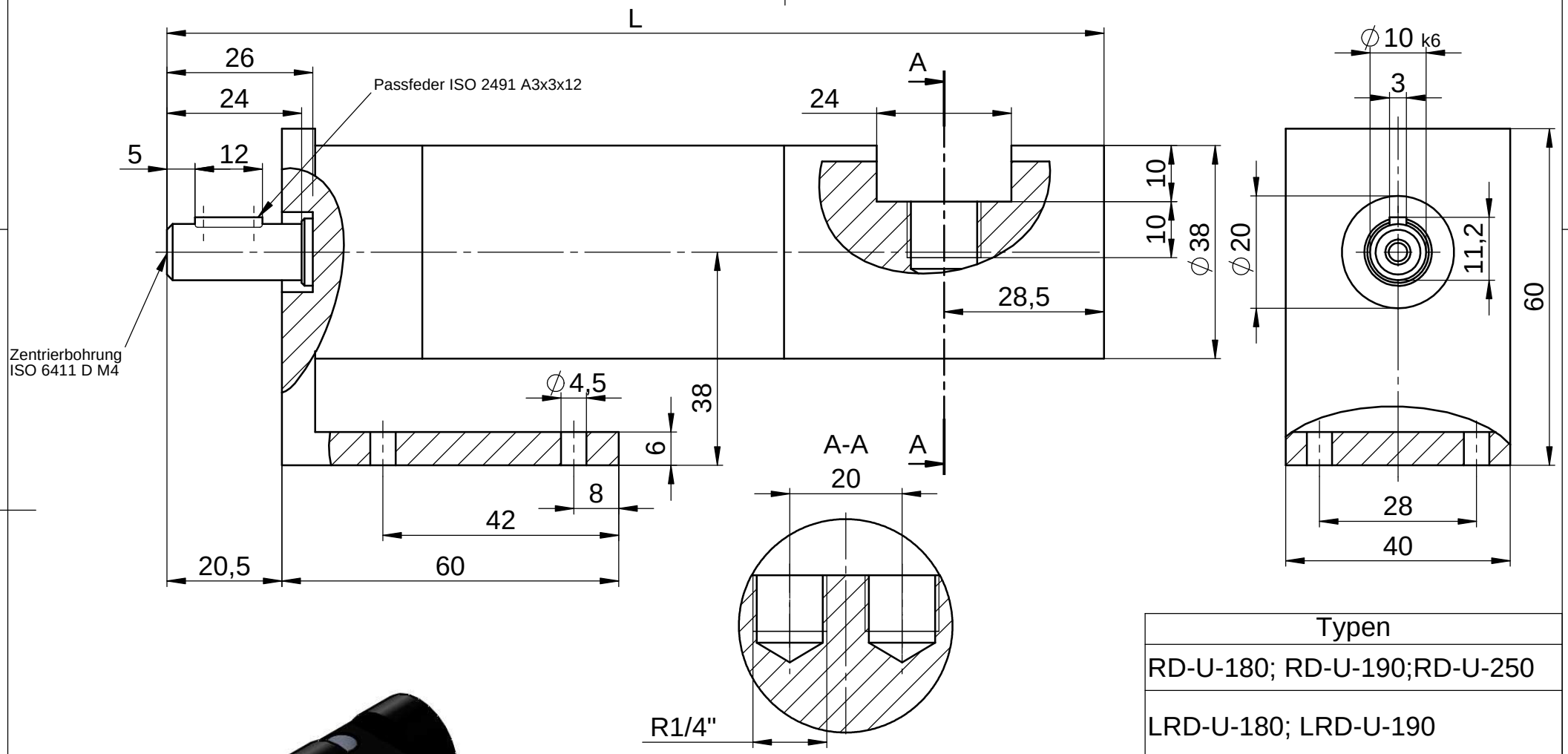

Typen
RD-U-180; RD-U-190;RD-U-250
LRD-U-180; LRD-U-190

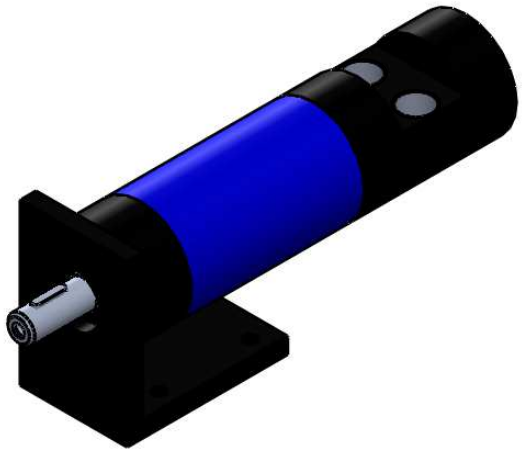

Zust.	Änderung	Datum	Name		Datum	Name
				Bearb.		
				Gepr.		
				Norm		

Druckluftmotor mit
seitlichem Lufteinlass (-20)
Ausführung Flanschkappe mit Winkelfuß

Druckluftmotor Baureihe LRD-R-550

rechts- oder linkslaufend (0,2 bis 0,5 bar)
0,55 kW
speziell niedrige Drehzahlen, nicht abwürgefest
Fr max 2800N radiale Wellenbelastung } bezogen auf die Wellenmitte
Fa max 4200N axiale Wellenbelastung
☆Luftanschluß: empfohlener Zuluft-Schlauch Ø mm/innen LW 10 mm

Technische Daten bei einem Betriebsdruck von 6 bar

Nennleistung in Watt	Leerlauf U/min	Drehmoment Nm	Luftverbrauch m³/min	Masse Kg	Standart L mm (-10)	L mit Auspuff Sinterscheibe Anschluß seitlich (-20)	Bestell-Nr./Typ
550	430	35 max	0,82	1,70	213	238	LRD-R-550/430-
550	360	35 max	0,82	1,70	213	238	LRD-R-550/360-
550	125	35 max	0,82	2,13	255	280	LRD-R-550/125-
550	100	35 max	0,82	2,13	255	280	LRD-R-550/100-
550	75	35 max	0,82	2,13	255	280	LRD-R-550/75-
550	65	35 max	0,82	2,13	255	280	LRD-R-550/65-
550	55	35 max	0,82	2,13	255	280	LRD-R-550/55-
550	28	35 max	0,82	2,56	297	322	LRD-R-550/28-
550	22	35 max	0,82	2,56	297	322	LRD-R-550/22-
550	15	35 max	0,82	2,56	297	322	LRD-R-550/15-

☆Angaben der Schlauchinnendurchmesser beziehen sich auf eine maximale Schlauchlänge von 3m. Bei Schlauchlängen über 3m ist ein Druckabfall zu beachten und ggf. ein größerer Schlauchdurchmesser zu wählen.

Druckluftmotor Baureihe LRD-R-580

rechtslauf
0,58 kW
speziell niedrige Drehzahlen, ölfrei, nicht abwürgefest
Fr max 2800N radiale Wellenbelastung } bezogen auf die Wellenmitte
Fa max 4200N axiale Wellenbelastung
☆Luftanschluß: empfohlener Zuluft-Schlauch Ø mm/innen LW 10 mm

Technische Daten bei einem Betriebsdruck von 6 bar

Nennleistung in Watt	Leerlauf U/min	Drehmoment Nm	Luftverbrauch m³/min	Masse Kg	Standart L mm (-10)	L mit Auspuff Sinterscheibe Anschluß seitlich (-20)	Bestell-Nr./Typ
580	320	max.35	0,9	1,70	213	238	LRD-R-580/320
580	260	max.35	0,9	1,70	213	238	LRD-R-580/260
580	90	max.35	0,9	2,13	255	280	LRD-R-580/90
580	70	max.35	0,9	2,13	255	280	LRD-R-580/70
580	55	max.35	0,9	2,13	255	280	LRD-R-580/55
580	40	max.35	0,9	2,13	255	280	LRD-R-580/40
580	20	max.35	0,9	2,56	297	322	LRD-R-580/20
580	16	max.35	0,9	2,56	297	322	LRD-R-580/16
580	13	max.35	0,9	2,56	297	322	LRD-R-580/13
580	10	max.35	0,9	2,56	297	322	LRD-R-580/10

☆Angaben der Schlauchinnendurchmesser beziehen sich auf eine maximale Schlauchlänge von 3m. Bei Schlauchlängen über 3m ist ein Druckabfall zu beachten und ggf. ein größerer Schlauchdurchmesser zu wählen.

Druckluftmotor Baureihe LRD-U-400

Umsteuerbar, sanft anlaufend (0,2 bis 0,5 bar)
0,4 kW
speziell niedrige Drehzahlen, nicht abwürgefest
Fr max 2800N radiale Wellenbelastung } bezogen auf die Wellenmitte
Fa max 4200N axiale Wellenbelastung
☆Luftanschluß: empfohlener Zuluft-Schlauch Ø mm/innen LW 10 mm

Technische Daten bei einem Betriebsdruck von 6 bar

Nennleistung in Watt	Leerlauf U/min	Drehmoment Nm	Luftverbrauch m³/min	Masse Kg	Standart L mm (-10)	L mit Auspuff Sinterscheibe Anschluß seitlich (-20)	Bestell-Nr./Typ
400	110	35 max	0,70	2,13	255	286	LRD-U-400/110
400	86	35 max	0,70	2,13	255	286	LRD-U-400/86
400	68	35 max	0,70	2,13	255	286	LRD-U-400/68
400	56	35 max	0,70	2,13	255	286	LRD-U-400/56
400	48	35 max	0,70	2,13	255	286	LRD-U-400/48
400	25	35 max	0,70	2,56	297	328	LRD-U-400/25
400	20	35 max	0,70	2,56	297	328	LRD-U-400/20
400	15	35 max	0,70	2,56	297	328	LRD-U-400/15
400	12	35 max	0,70	2,56	297	328	LRD-U-400/12
400	10	35 max	0,70	2,56	297	328	LRD-U-400/10

☆Angaben der Schlauchinnendurchmesser beziehen sich auf eine maximale Schlauchlänge von 3m. Bei Schlauchlängen über 3m ist ein Druckabfall zu beachten und ggf. ein größerer Schlauchdurchmesser zu wählen.

Druckluftmotor Baureihe LRD-U-410

umsteuerbar
0,41 kW
speziell niedrige Drehzahlen, ölfrei, nicht abwürgefest
Fr max 2800N radiale Wellenbelastung } bezogen auf die Wellenmitte
Fa max 4200N axiale Wellenbelastung
☆Luftanschluß: empfohlener Zuluft-Schlauch Ø mm/innen LW 10 mm

Technische Daten bei einem Betriebsdruck von 6 bar

Nennleistung in Watt	Leerlauf U/min	Drehmoment Nm	Luftverbrauch m³/min	Masse Kg	Standart L mm (-10)	L mit Auspuff Sinterscheibe Anschluß seitlich (-20)	Bestell-Nr./Typ
410	330	max.35	0,77	1,77	213	244	LRD-U-410/330
410	280	max.35	0,77	1,77	213	244	LRD-U-410/280
410	95	max.35	0,77	2,13	255	286	LRD-U-410/95
410	75	max.35	0,77	2,13	255	286	LRD-U-410/75
410	60	max.35	0,77	2,13	255	286	LRD-U-410/60
410	50	max.35	0,77	2,13	255	286	LRD-U-410/50
410	40	max.35	0,77	2,13	255	286	LRD-U-410/40
410	20	max.35	0,77	2,56	297	328	LRD-U-410/20
410	17	max.35	0,77	2,56	297	328	LRD-U-410/17
410	13	max.35	0,77	2,56	297	328	LRD-U-410/13
410	10	max.35	0,77	2,56	297	328	LRD-U-410/10

☆Angaben der Schlauchinnendurchmesser beziehen sich auf eine maximale Schlauchlänge von 3m. Bei Schlauchlängen über 3m ist ein Druckabfall zu beachten und ggf. ein größerer Schlauchdurchmesser zu wählen.

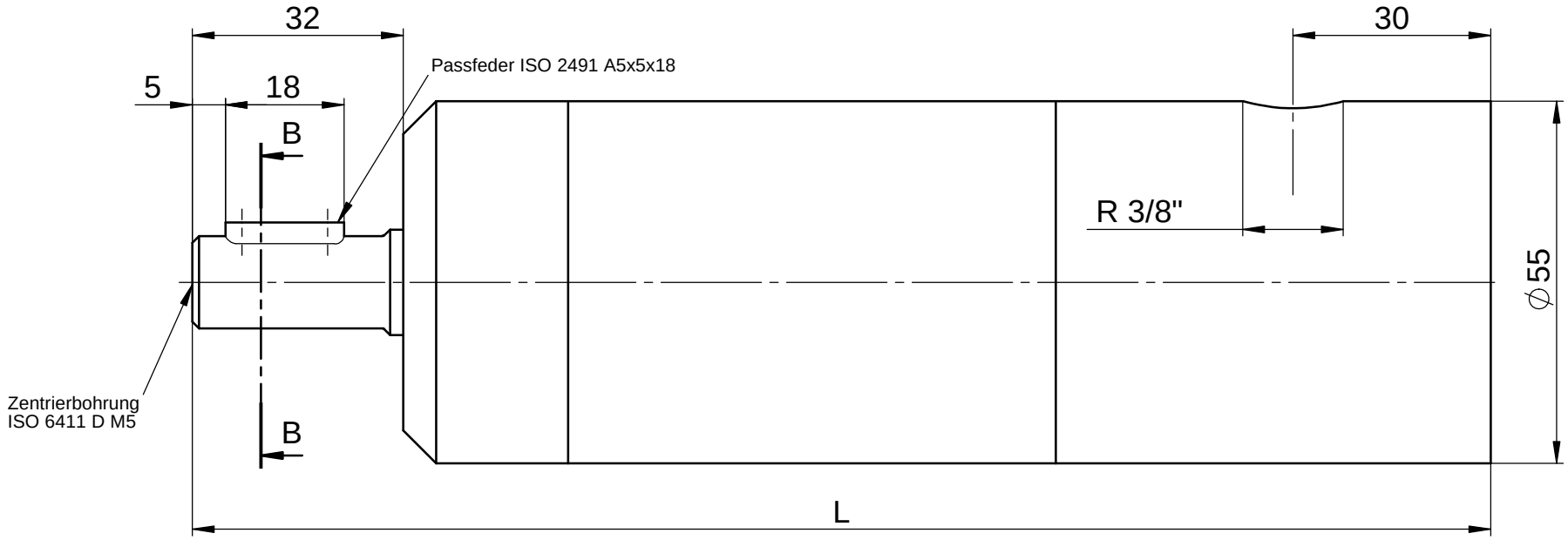

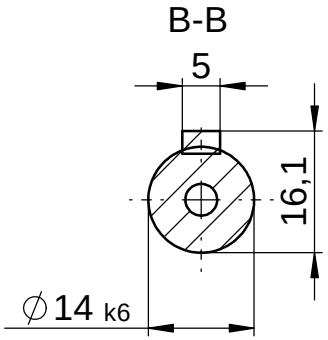

Typen
RD-R-550; RD-R-580;RD-R-770
LRD-R-550; LRD-R-580

Zust.	Änderung	Datum	Name		Datum	Name
				Bearb.		
				Gepr.		
				Norm		

Druckluftmotor mit
seitlichem Lufteinlass (-20)
Ausführung zylindrische Welle

REUSS
Druckluftmotoren - Planetengetriebe

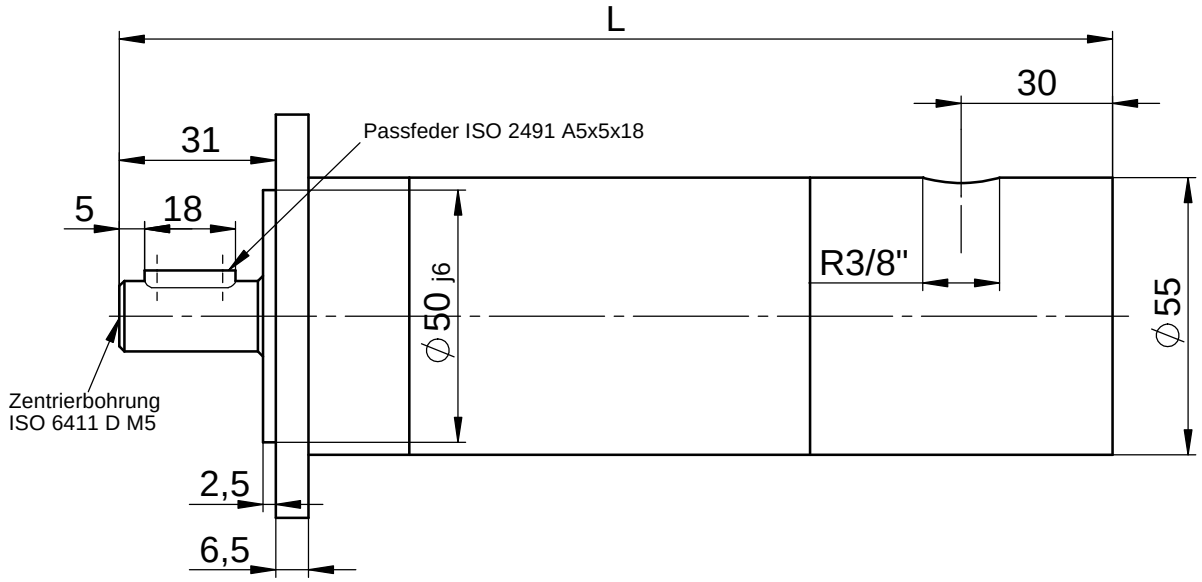

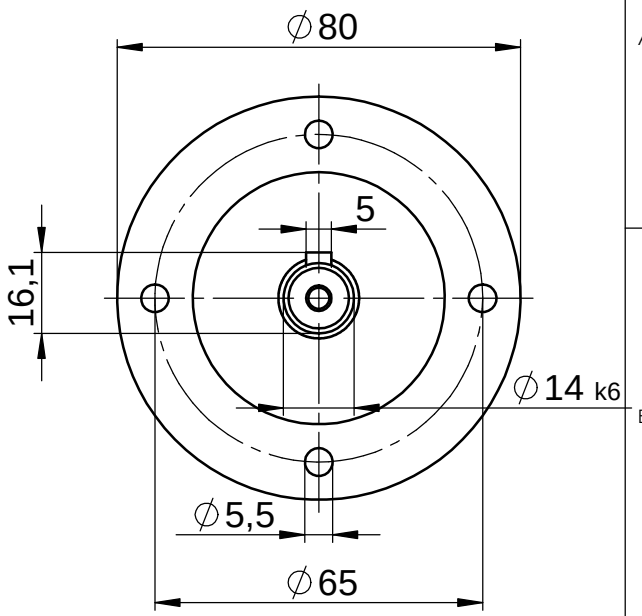

Typen
RD-R-550; RD-R-580;RD-R-770
LRD-R-550; LRD-R-580

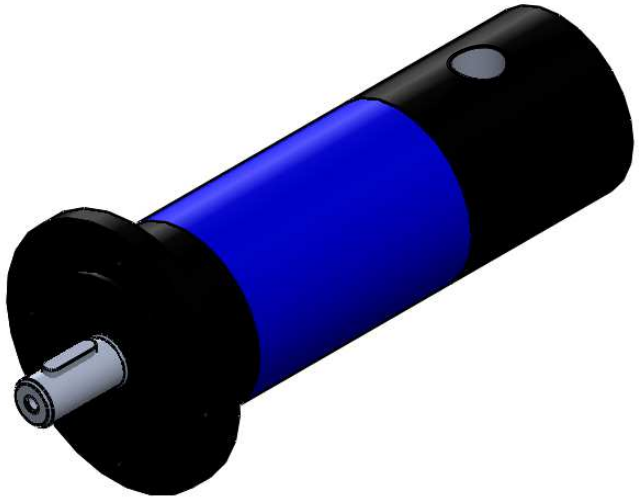

Zust.	Änderung	Datum	Name		Datum	Name
				Bearb.		
				Gepr.		
				Norm		

Druckluftmotor mit
seitlichem Lufteinlass (-20)
Flanschausführung

REUSS
Druckluftmotoren - Planetengetriebe

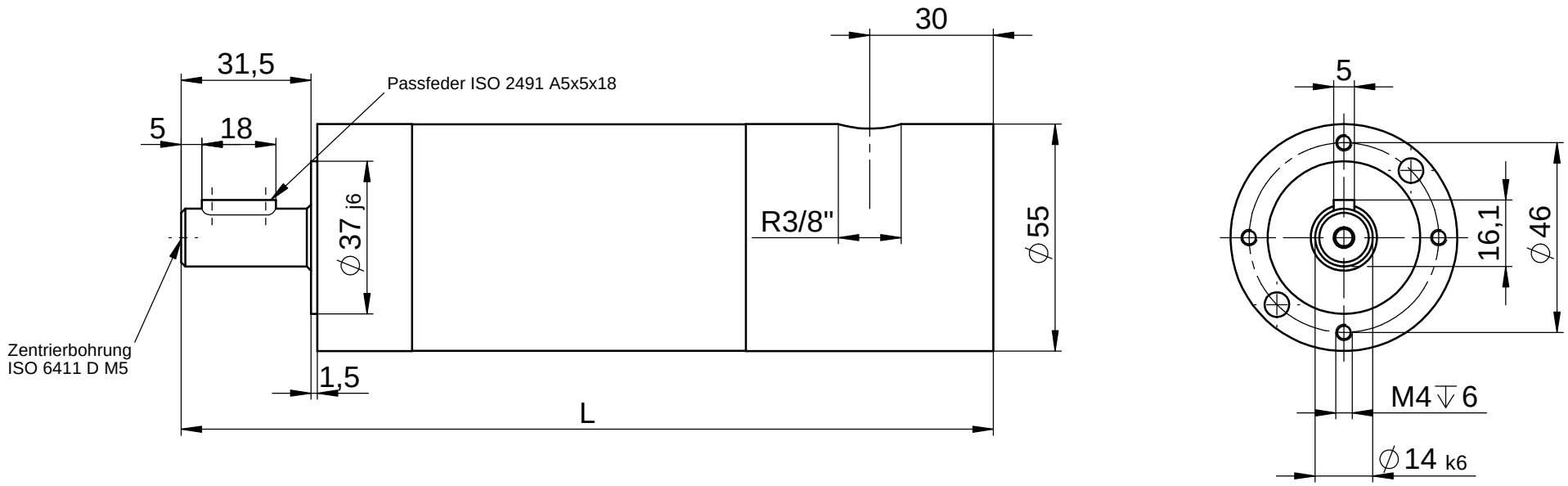

Typen
RD-R-550; RD-R-580;RD-R-770
LRD-R-550; LRD-R-580

					Datum	Name
				Bearb.		
				Gepr.		
				Norm		
Zust.	Änderung	Datum	Name			

Druckluftmotor mit
seitlichem Lufteinlass (-20)
Ausführung Flanschkappe

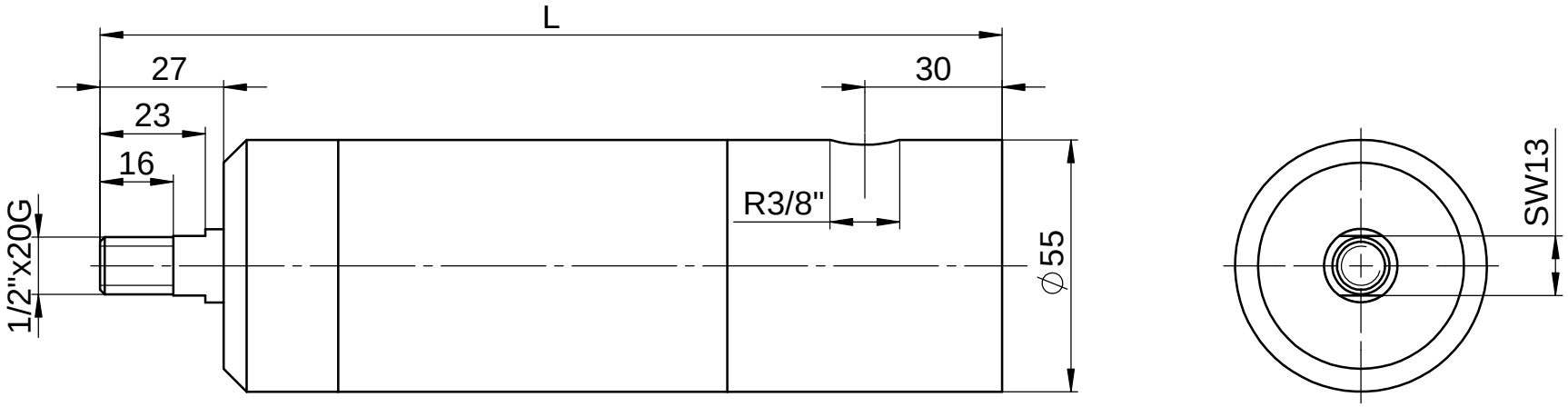

Typen
RD-R-550; RD-R-580;RD-R-770
LRD-R-550; LRD-R-580

Zust.	Änderung	Datum	Name		Datum	Name
				Bearb.		
				Gepr.		
				Norm		

Druckluftmotor mit
seitlichem Lufteinlass (-20)
Ausführung Gewindewelle

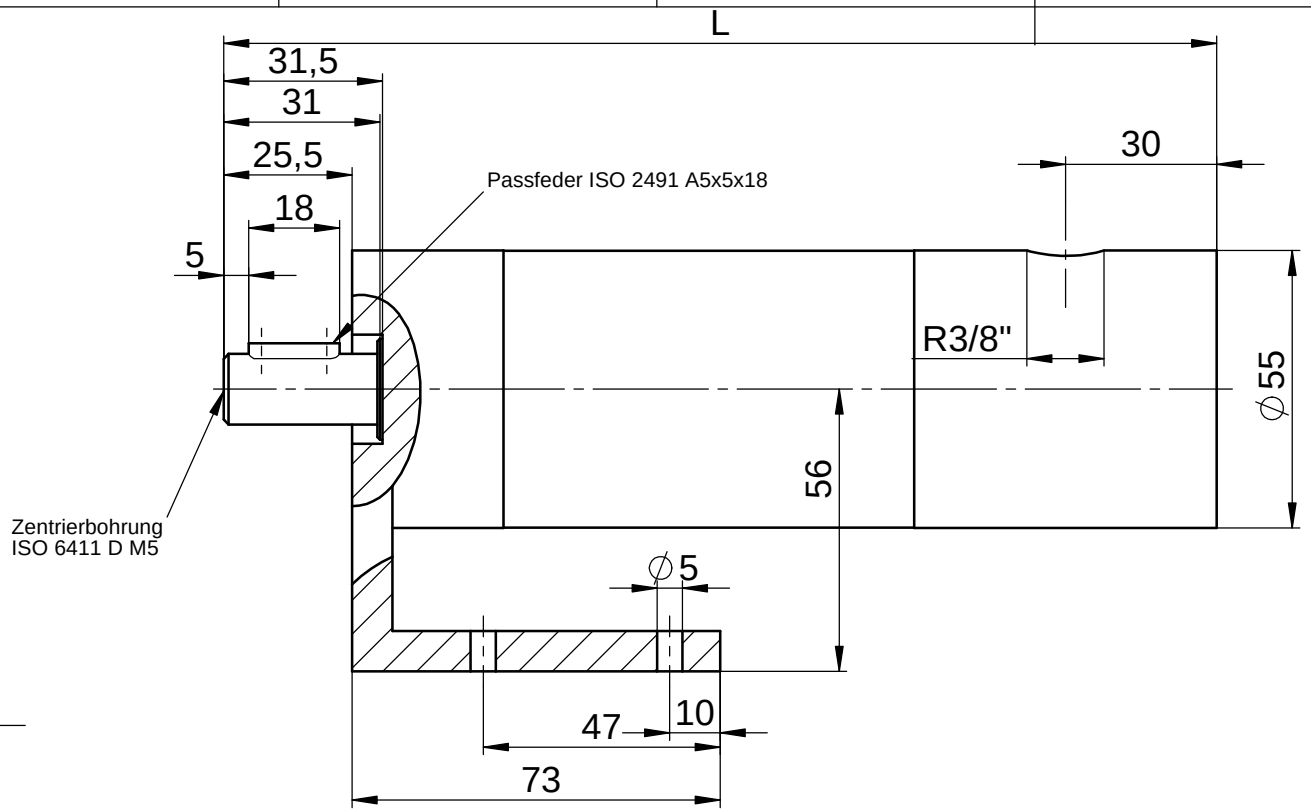

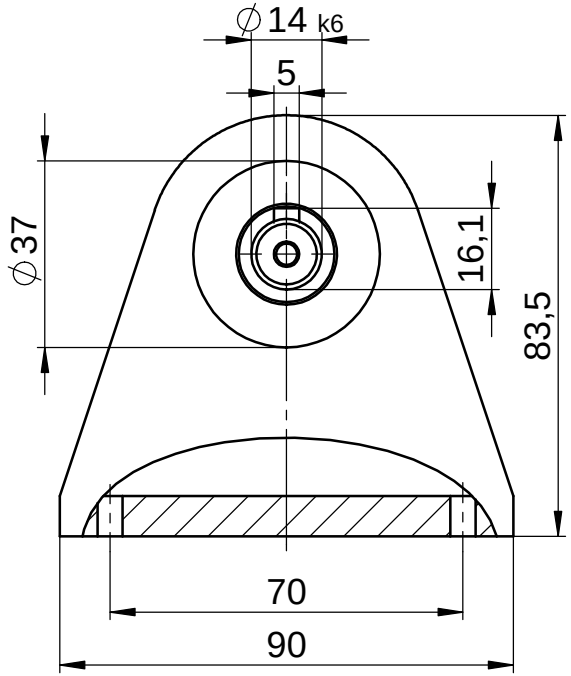

Typen
RD-R-550; RD-R-580;RD-R-770
LRD-R-550; LRD-R-580

Zust.	Änderung	Datum	Name		Datum	Name
				Bearb.		
				Gepr.		
				Norm		

Druckluftmotor mit
seitlichem Lufteinlass (-20)
Ausführung Flanschkappe mit Winkelfuß

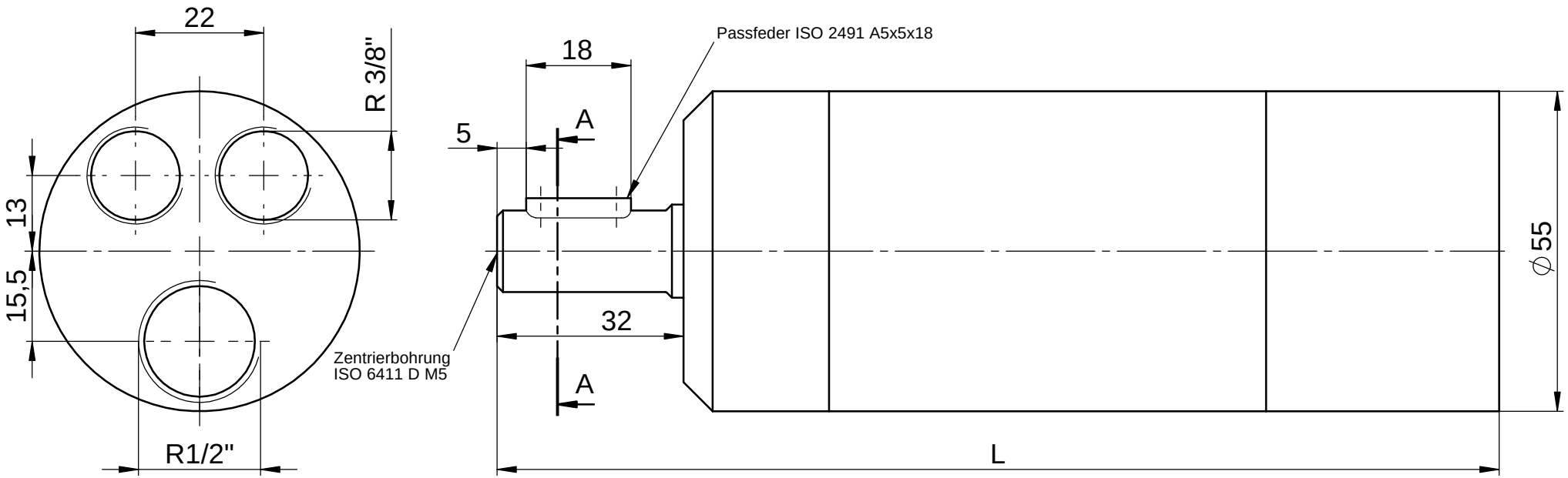

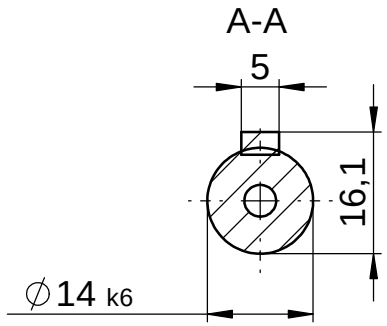

Typen
RD-R-550; RD-R-580;RD-R-770
LRD-R-550; LRD-R-580
RD-U-400; RD-U-410; DR-U-560
LRD-U-400; LRD-U-410

Zust.	Änderung	Datum	Name		Datum	Name
				Bearb.		
				Gepr.		
				Norm		

Druckluftmotor mit
Lufteinlass hinten (-10)
Ausführung zylindrische Welle

REUSS
Druckluftmotoren - Planetengetriebe

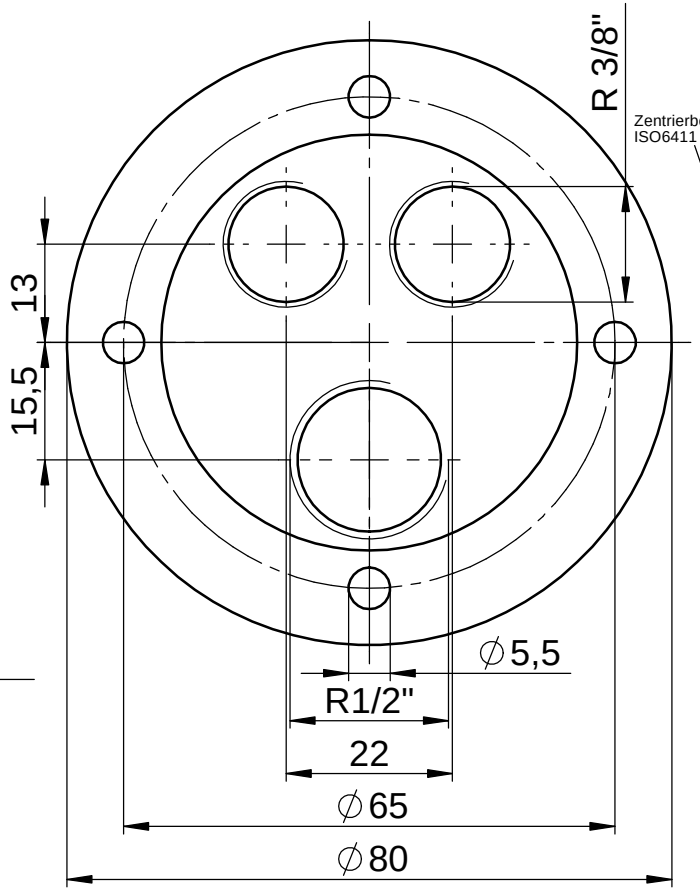

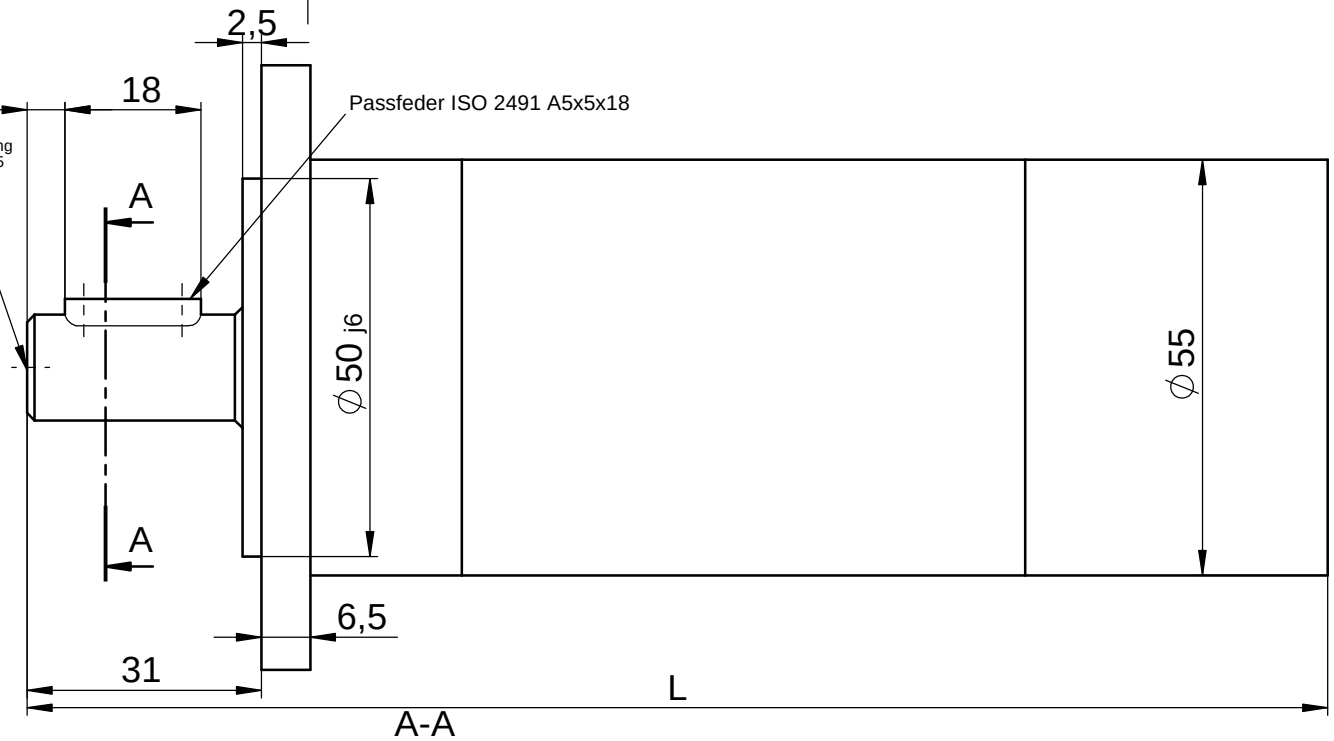

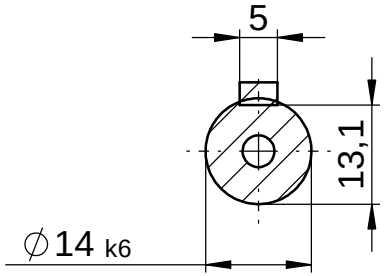

Typen
RD-R-550; RD-R-580;RD-R-770
LRD-R-550; LRD-R-580
RD-U-400; RD-U-410; DR-U-560
LRD-U-400; LRD-U-410

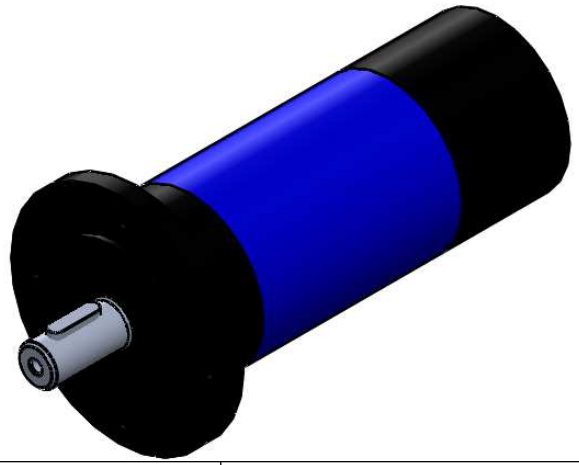

Zust.	Änderung	Datum	Name		Datum	Name
				Bearb.		
				Gepr.		
				Norm		

Druckluftmotor mit
Lufteinlass hinten (-10)
Flanschausführung

Reuss
Druckluftmotoren - Planetengetriebe

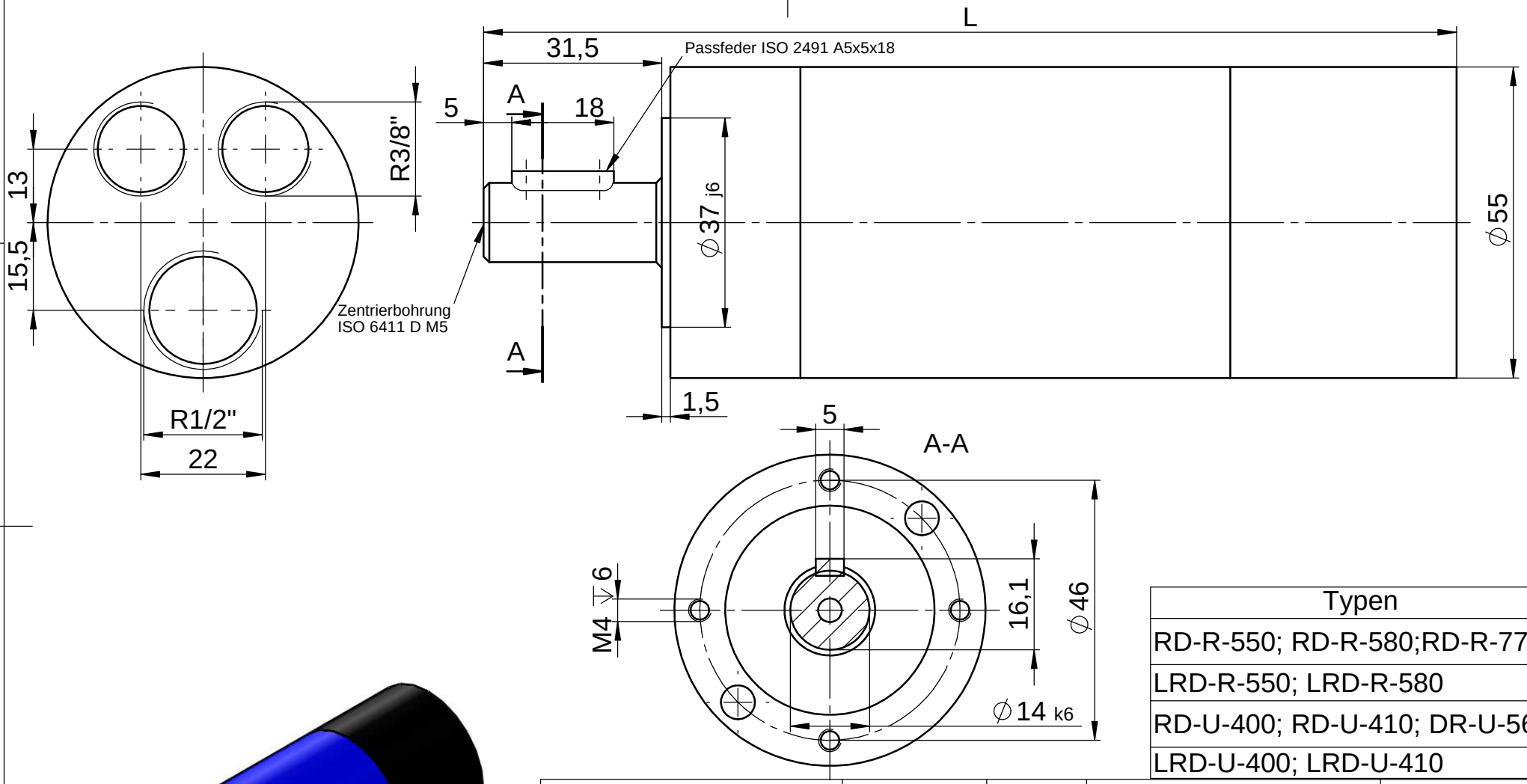

Typen
RD-R-550; RD-R-580;RD-R-770
LRD-R-550; LRD-R-580
RD-U-400; RD-U-410; DR-U-560
LRD-U-400; LRD-U-410

Zust.	Änderung	Datum	Name		Datum	Name
				Bearb.		
				Gepr.		
				Norm		

Druckluftmotor mit
Lufteinlass hinten (-10)
Ausführung Flanschkappe

REUSS
Druckluftmotoren - Planetengetriebe

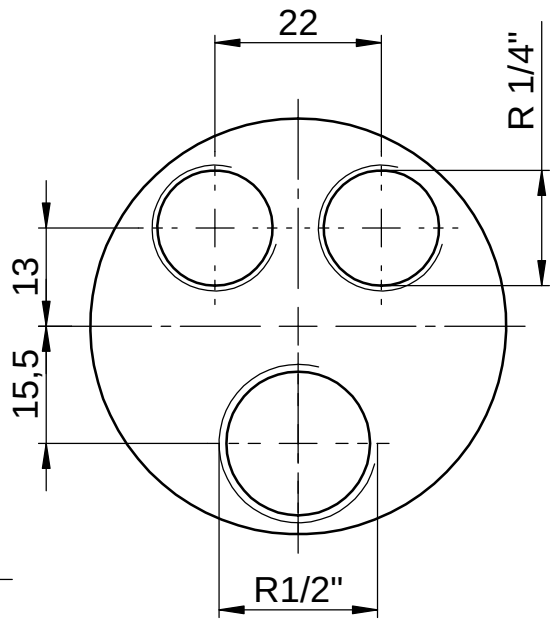

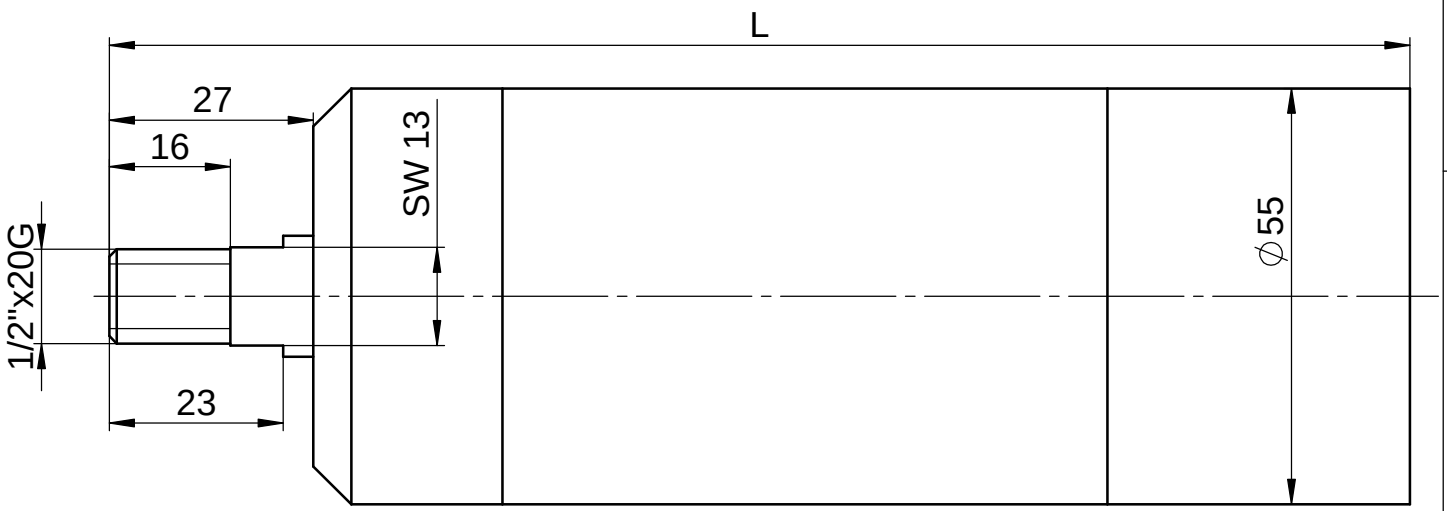

Typen
RD-R-550; RD-R-580;RD-R-770
LRD-R-550; LRD-R-580
RD-U-400; RD-U-410; DR-U-560
LRD-U-400; LRD-U-410

Zust.	Änderung	Datum	Name		Datum	Name
				Bearb.		
				Gepr.		
				Norm		

Druckluftmotor mit
Lufteinlass hinten (-10)
Ausführung Gewindewelle

Reuss
Druckluftmotoren - Planetengetriebe

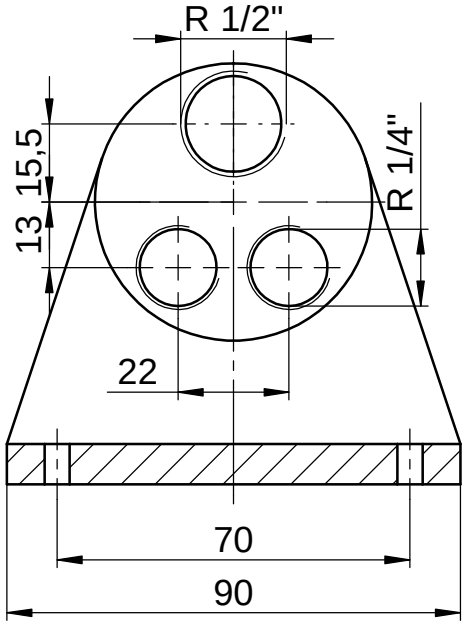

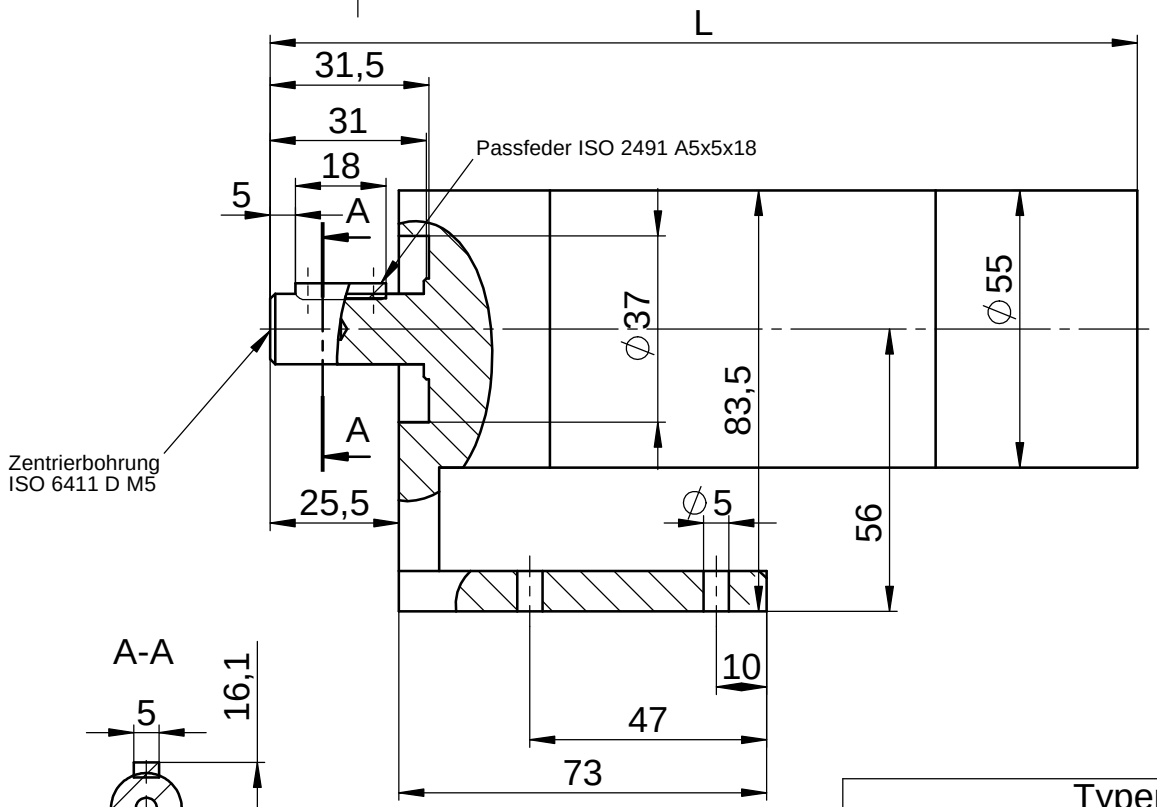

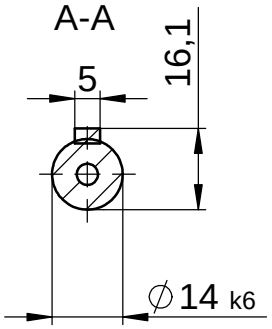

Typen
RD-R-550; RD-R-580;RD-R-770
LRD-R-550; LRD-R-580
RD-U-400; RD-U-410; DR-U-560
LRD-U-400; LRD-U-410

Zust.	Änderung	Datum	Name		Datum	Name
				Bearb.		
				Gepr.		
				Norm		

Druckluftmotor mit
Lufteinlass hinten (-10)
Ausführung Flanschkappe mit Winkelfuß

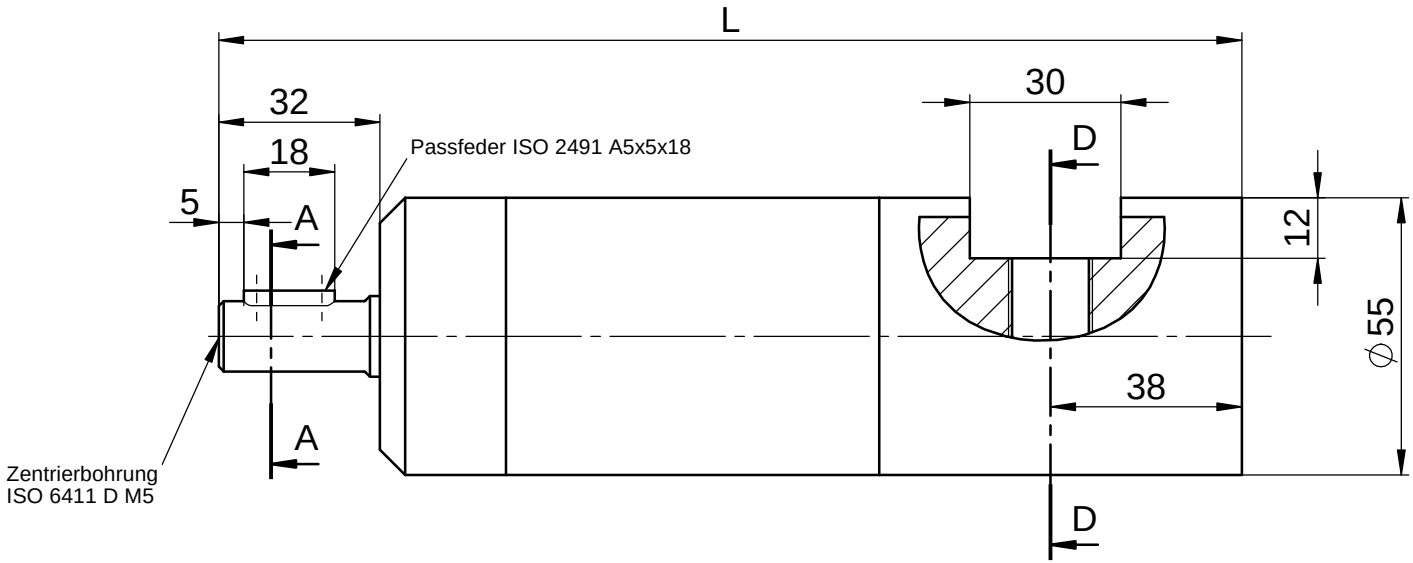

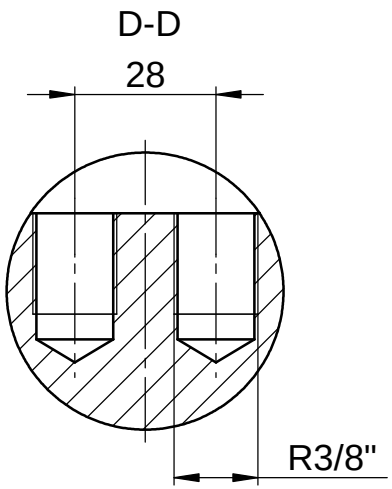

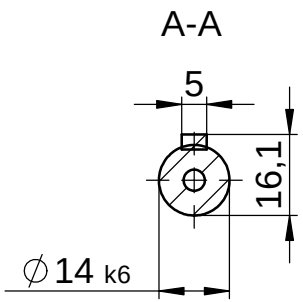

Typen
RD-U-400; RD-U-410;RD-U-560
LRD-U-400; LRD-U-410

Zust.	Änderung	Datum	Name		Datum	Name
				Bearb.		
				Gepr.		
				Norm		

Druckluftmotor mit
seitlichem Lufteinlass (-20)
Ausführung zylindrische Welle

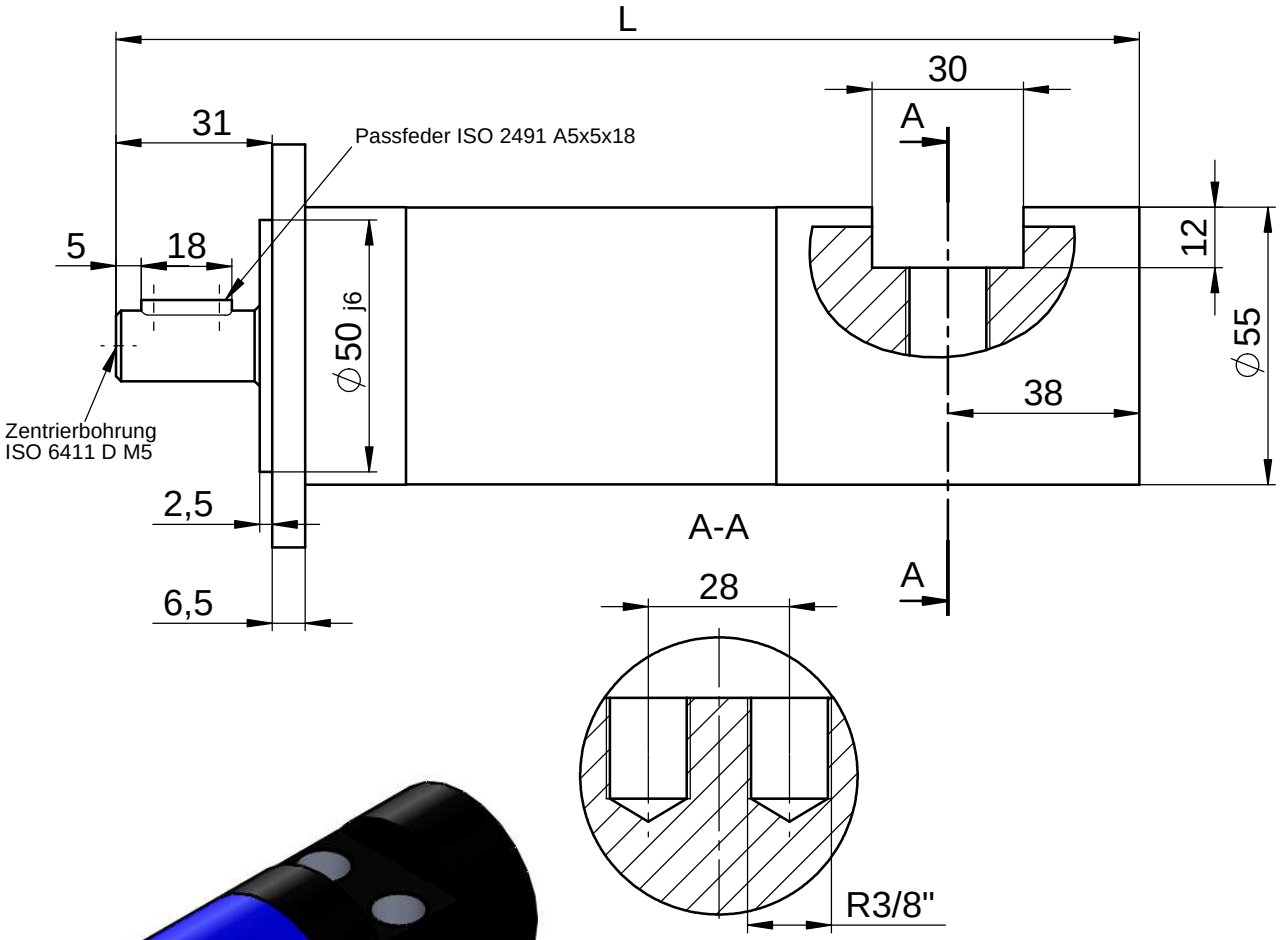

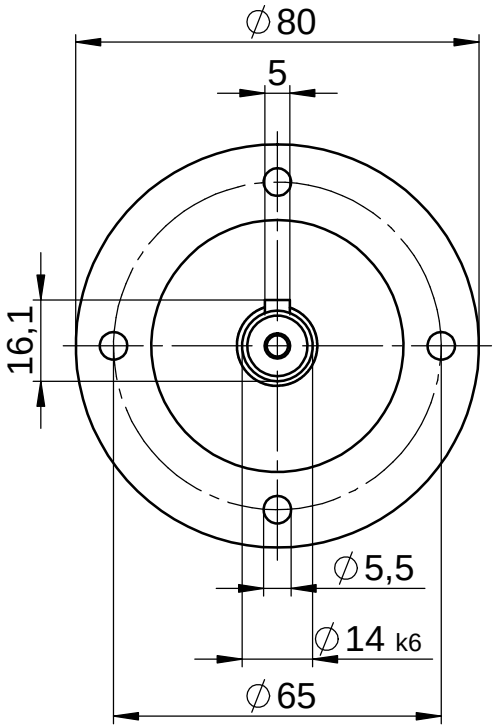

Typen
RD-U-400; RD-U-410;RD-U-560
LRD-U-400; LRD-U-410

Zust.	Änderung	Datum	Name		Datum	Name
				Bearb.		
				Gepr.		
				Norm		

Druckluftmotor mit
seitlichem Lufteinlass (-20)
Flanschausführung

Reuss
Druckluftmotoren - Planetengetriebe

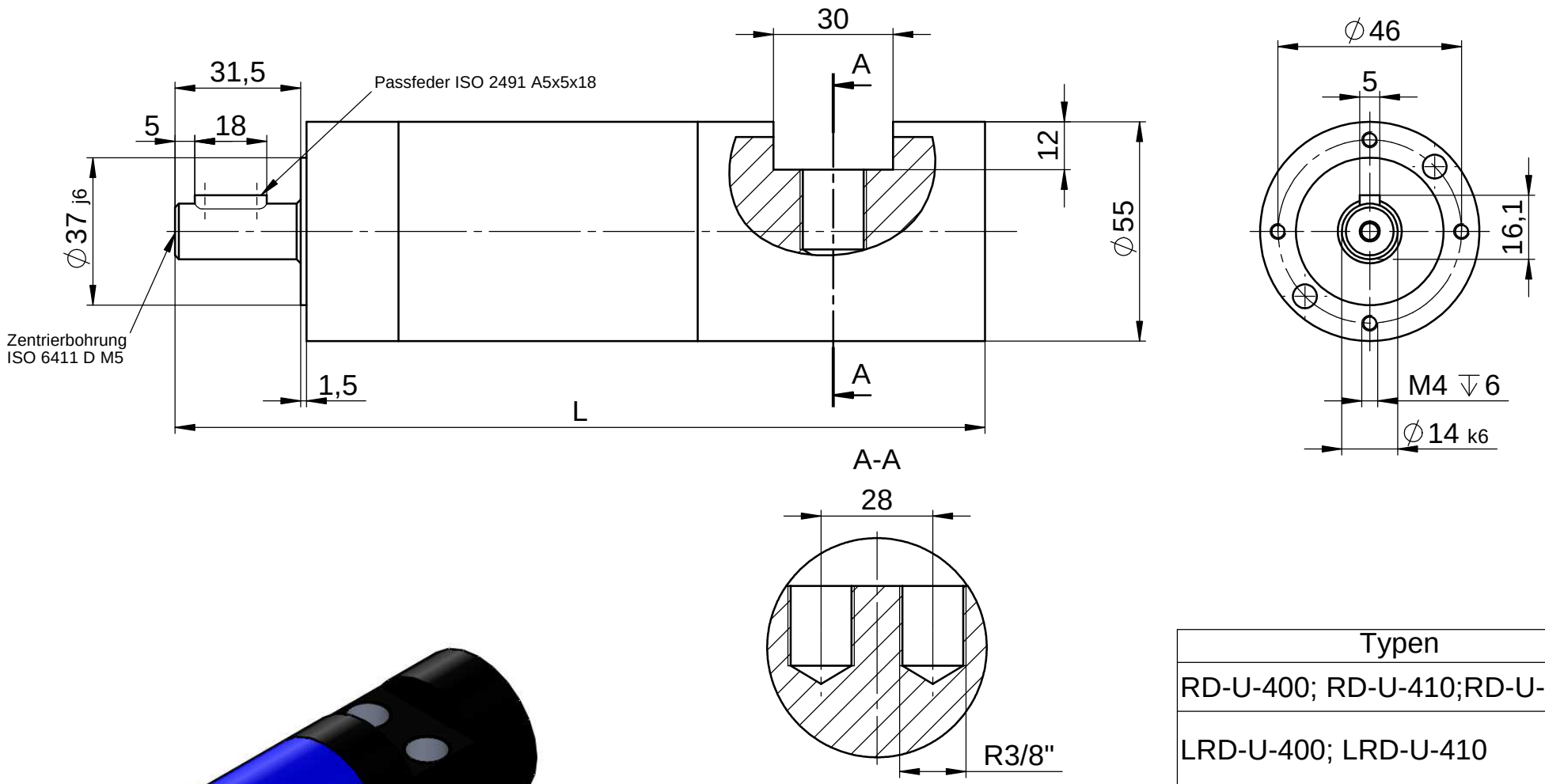

Typen
RD-U-400; RD-U-410;RD-U-560
LRD-U-400; LRD-U-410

Zust.	Änderung	Datum	Name		Datum	Name
				Bearb.		
				Gepr.		
				Norm		

Druckluftmotor mit
seitlichem Lufteinlass (-20)

Ausführung Flanschkappe

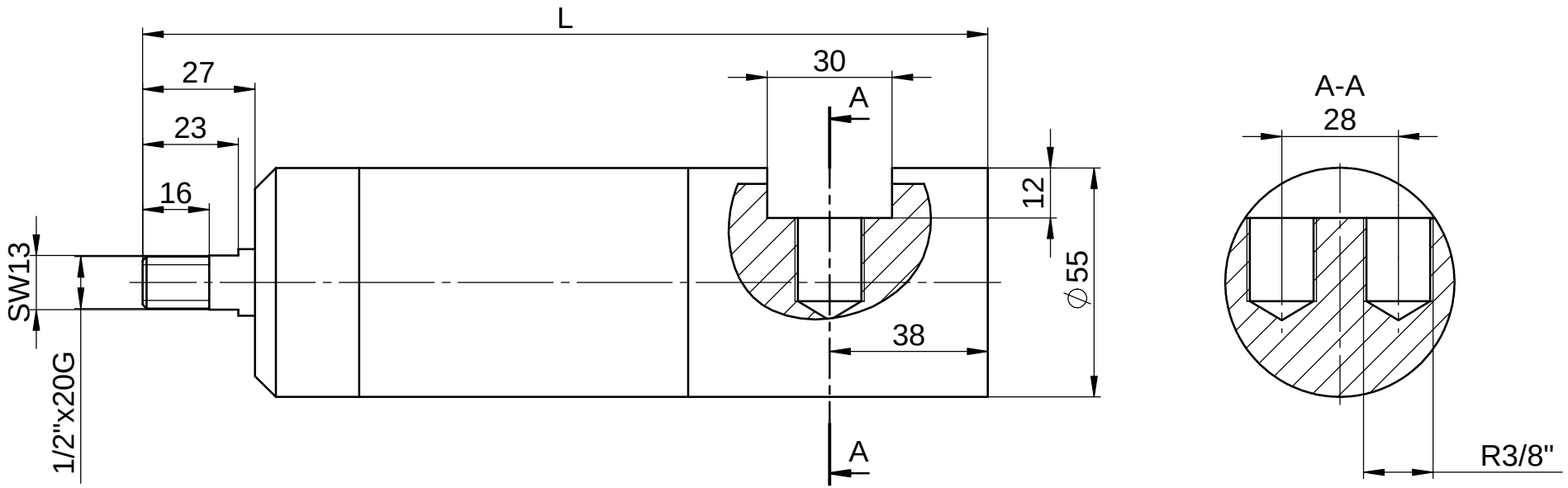

Typen
RD-U-400; RD-U-410;RD-U-560
LRD-U-400; LRD-U-410

Zust.	Änderung	Datum	Name		Datum	Name
				Bearb.		
				Gepr.		
				Norm		

Druckluftmotor mit
seitlichem Lufteinlass (-20)
Ausführung Gewindewelle

Reuss
Druckluftmotoren - Planetengetriebe

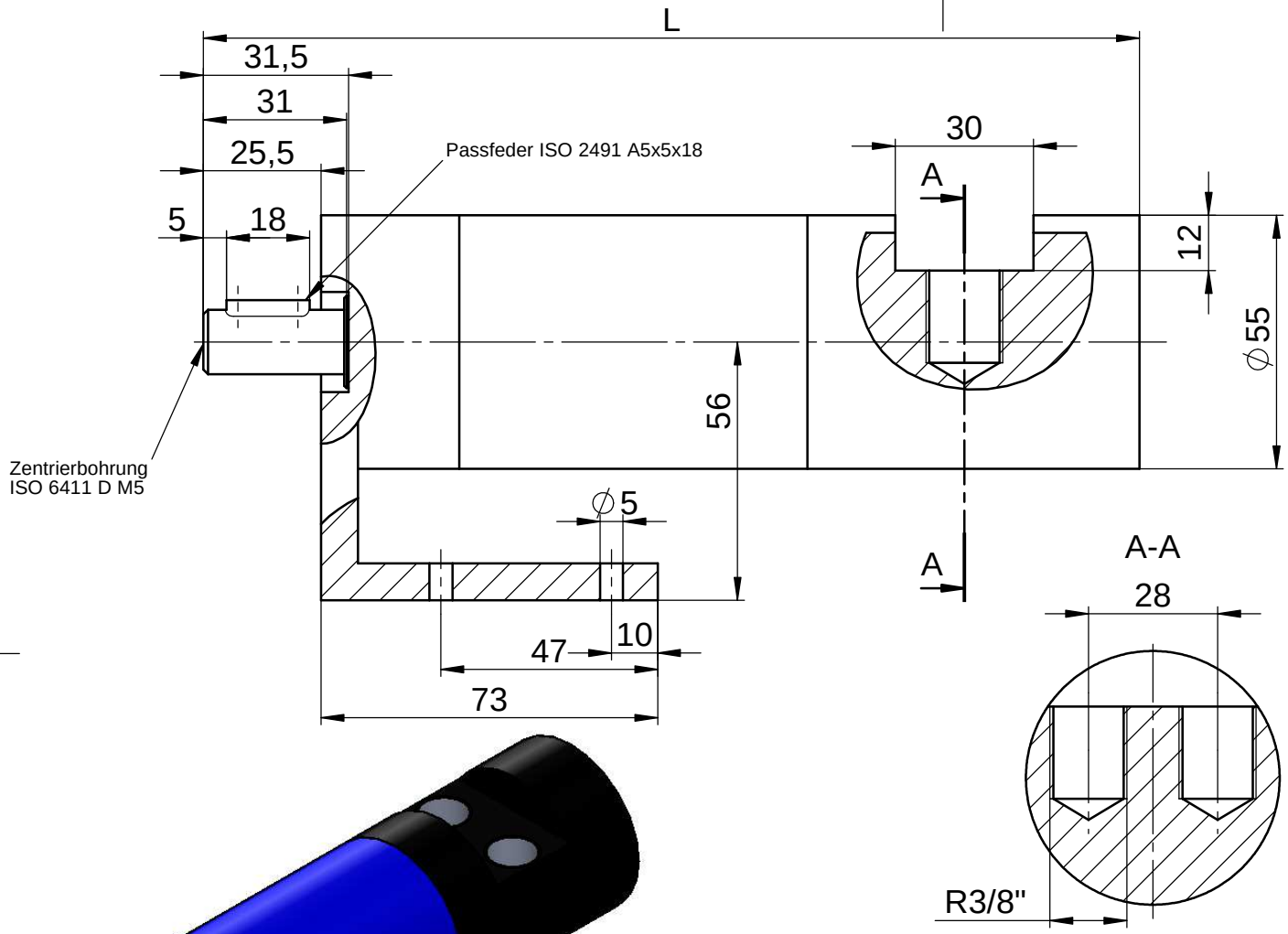

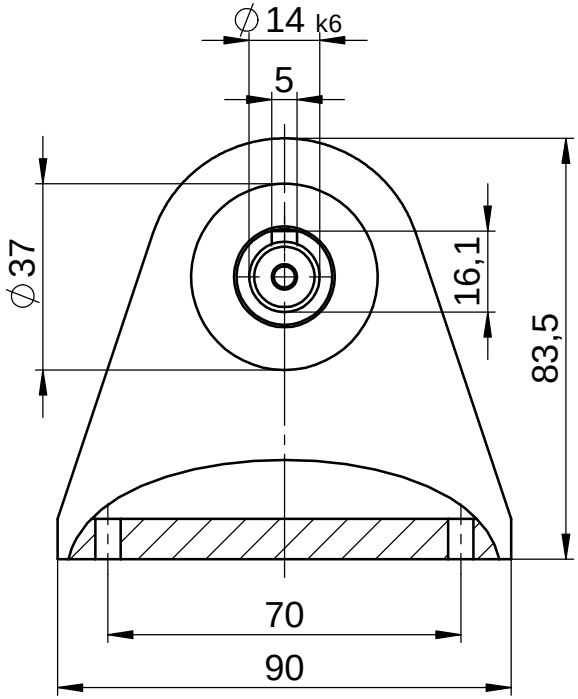

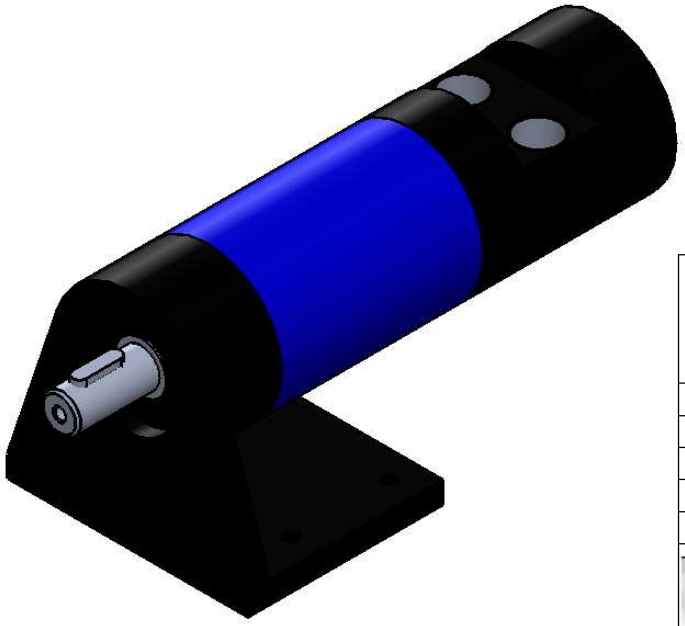

Typen
RD-U-400; RD-U-410;RD-U-560
LRD-U-400; LRD-U-410

Zust.	Änderung	Datum	Name		Datum	Name
				Bearb.		
				Gepr.		
				Norm		

Druckluftmotor mit seitlichem Lufteinlass (-20)

Ausführung Flanschkappe mit Winkelfuß

Druckluftmotor Baureihe LRD-R-1000

rechts- oder linksdrehend, sanft anlaufend (0,2 bis 0,5 bar)
1,0 kW
speziell niedrige Drehzahlen, nicht abwürgefest
Fr max 2800N radiale Wellenbelastung
Fa max 3500N axiale Wellenbelastung } bezogen auf die Wellenmitte
☆Luftanschluß: empfohlener Zuluft-Schlauch Ø mm/innen LW 13 mm

Technische Daten bei einem Betriebsdruck von 6 bar

Nennleistung in Watt	Leerlauf U/min	Drehmoment Nm	Luftverbrauch m³/min	Masse Kg	Standart L mm	Bestell-Nr./Typ
1000	480	60 max	1,2	4,35	267	LRD-R-1000/480
1000	380	60 max	1,2	4,35	267	LRD-R-1000/380
1000	320	60 max	1,2	4,10	267	LRD-R-1000/320
1000	260	60 max	1,2	4,35	267	LRD-R-1000/260
1000	200	60 max	1,2	4,35	267	LRD-R-1000/200
1000	160	60 max	1,2	4,35	267	LRD-R-1000/160
1000	120	60 max	1,2	4,35	267	LRD-R-1000/120
1000	100	60 max	1,2	4,40	292	LRD-R-1000/100
1000	70	60 max	1,2	4,70	292	LRD-R-1000/70
1000	60	60 max	1,2	4,40	292	LRD-R-1000/60
1000	50	60 max	1,2	4,40	292	LRD-R-1000/50
1000	40	60 max	1,2	4,70	292	LRD-R-1000/40
1000	30	60 max	1,2	4,40	292	LRD-R-1000/30
1000	20	60 max	1,2	4,70	292	LRD-R-1000/20

☆Angaben der Schlauchinnendurchmesser beziehen sich auf eine maximale Schlauchlänge von 3m. Bei Schlauchlängen über 3m ist ein Druckabfall zu beachten und ggf. ein größerer Schlauchdurchmesser zu wählen.

Druckluftmotor Baureihe LRD-R-810

rechts- oder linksdrehend
0,81 kW
speziell niedrige Drehzahlen, ölfrei, nicht abwürgefest
Fr max 2800N radiale Wellenbelastung } bezogen auf die Wellenmitte
Fa max 3500N axiale Wellenbelastung
☆Luftanschluß: empfohlener Zuluft-Schlauch Ø mm/innen LW 13 mm

Technische Daten bei einem Betriebsdruck von 6 bar

Nennleistung in Watt	Leerlauf U/min	Drehmoment Nm	Luftverbrauch m³/min	Masse Kg	Standart L mm	Bestell-Nr./Typ
810	440	60 max	1,2	4,35	267	LRD-R-810/440
810	270	60 max	1,2	4,10	267	LRD-R-810/270
810	230	60 max	1,2	4,35	267	LRD-R-810/230
810	170	60 max	1,2	4,35	267	LRD-R-810/170
810	140	60 max	1,2	4,35	267	LRD-R-810/140
810	100	60 max	1,2	4,35	267	LRD-R-810/100
810	80	60 max	1,2	4,40	292	LRD-R-810/80
810	60	60 max	1,2	4,70	292	LRD-R-810/60
810	55	60 max	1,2	4,40	292	LRD-R-810/55
810	40	60 max	1,2	4,40	292	LRD-R-810/40
810	30	60 max	1,2	4,70	292	LRD-R-810/30
810	25	60 max	1,2	4,40	292	LRD-R-810/25
810	15	60 max	1,2	4,70	292	LRD-R-810/15

☆Angaben der Schlauchinnendurchmesser beziehen sich auf eine maximale Schlauchlänge von 3m. Bei Schlauchlängen über 3m ist ein Druckabfall zu beachten und ggf. ein größerer Schlauchdurchmesser zu wählen.

Druckluftmotor Baureihe LRD-U-800

Umsteuerbar, sanft anlaufend (0,2 bis 0,5 bar)
0,8 kW
speziell niedrige Drehzahlen, nicht abwürgefest
Fr max 2800N radiale Wellenbelastung } bezogen auf die Wellenmitte
Fa max 3500N axiale Wellenbelastung
☆Luftanschluß: empfohlener Zuluft-Schlauch Ø mm/innen LW 13 mm

Technische Daten bei einem Betriebsdruck von 6 bar

Nennleistung in Watt	Leerlauf U/min	Drehmoment Nm	Luftverbrauch m³/min	Masse Kg	Standart L mm	Bestell-Nr./Typ
800	370	60 max	1,00	4,10	267	LRD-U-800/370
800	300	60 max	1,00	4,10	267	LRD-U-800/300
800	190	60 max	1,00	4,35	267	LRD-U-800/190
800	140	60 max	1,00	4,35	267	LRD-U-800/140
800	110	60 max	1,00	4,35	267	LRD-U-800/110
800	90	60 max	1,00	4,40	292	LRD-U-800/90
800	60	60 max	1,00	4,70	292	LRD-U-800/60
800	50	60 max	1,00	4,40	292	LRD-U-800/50
800	40	60 max	1,00	4,40	292	LRD-U-800/40
800	30	60 max	1,00	4,70	292	LRD-U-800/30
800	20	60 max	1,00	4,70	292	LRD-U-800/20

☆Angaben der Schlauchinnendurchmesser beziehen sich auf eine maximale Schlauchlänge von 3m. Bei Schlauchlängen über 3m ist ein Druckabfall zu beachten und ggf. ein größerer Schlauchdurchmesser zu wählen.

Druckluftmotor Baureihe LRD-U-650

umsteuerbar
0,65 kW
speziell niedrige Drehzahlen, ölfrei
Fr max 2800N radiale Wellenbelastung } bezogen auf die Wellenmitte
Fa max 3500N axiale Wellenbelastung
☆Luftanschluß: empfohlener Zuluft-Schlauch Ø mm/innen LW 13 mm

Technische Daten bei einem Betriebsdruck von 6 bar

Nennleistung in Watt	Leerlauf U/min	Drehmoment Nm	Luftverbrauch m³/min	Masse Kg	Standart L mm	Bestell-Nr./Typ
650	320	60 max	1,00	4,10	267	LRD-U-650/320
650	250	60 max	1,00	4,10	267	LRD-U-650/250
650	150	60 max	1,00	4,35	267	LRD-U-650/150
650	130	60 max	1,00	4,35	267	LRD-U-650/130
650	100	60 max	1,00	4,35	267	LRD-U-650/100
650	70	60 max	1,00	4,40	292	LRD-U-650/70
650	50	60 max	1,00	4,70	292	LRD-U-650/50
650	45	60 max	1,00	4,40	292	LRD-U-650/45
650	35	60 max	1,00	4,40	292	LRD-U-650/35
650	30	60 max	1,00	4,70	292	LRD-U-650/30
650	10	60 max	1,00	4,70	292	LRD-U-650/10

☆Angaben der Schlauchinnendurchmesser beziehen sich auf eine maximale Schlauchlänge von 3m. Bei Schlauchlängen über 3m ist ein Druckabfall zu beachten und ggf. ein größerer Schlauchdurchmesser zu wählen.

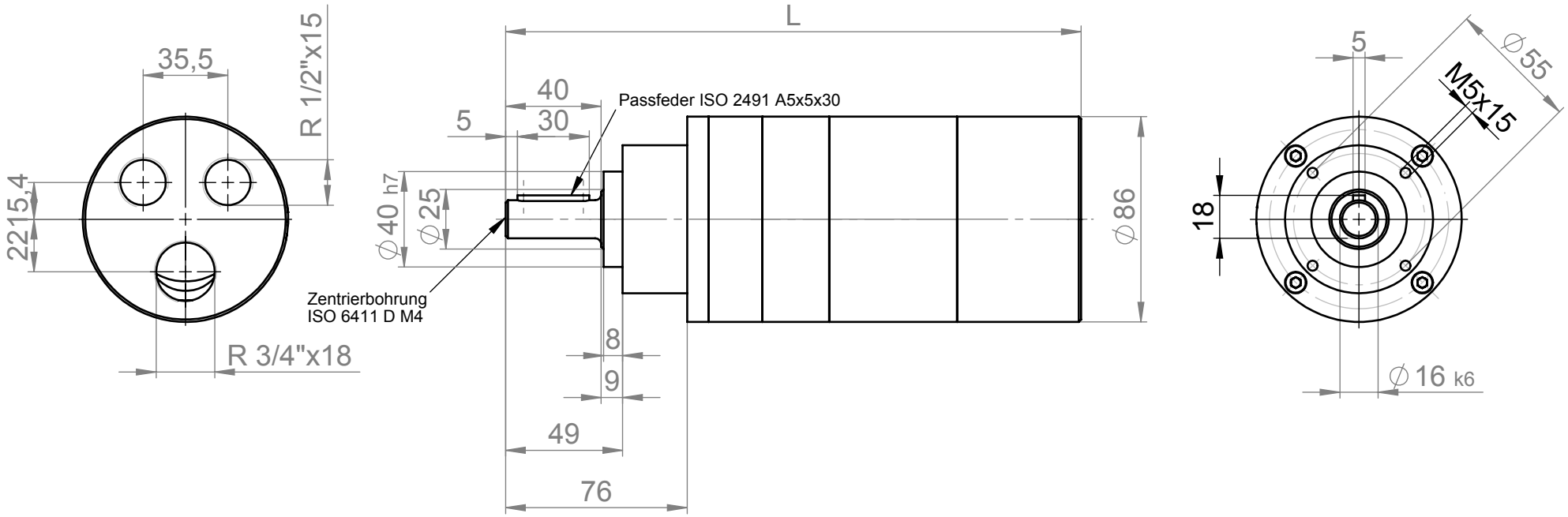

Typen
RD-R-1000; RD-R-810
LRD-R-1000; LRD-R-810
RD-U-800; RD-U-650
LRD-U-800; LRD-U-650

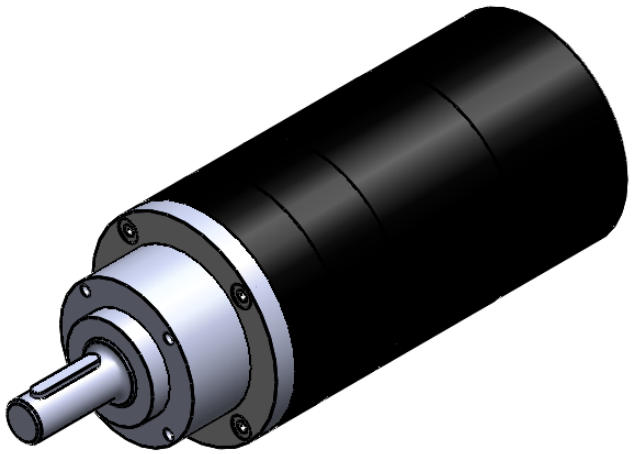

Zust.	Änderung	Datum	Name		Datum	Name
				Bearb.		
				Gepr.		
				Norm		

Druckluftmotor

Ausführung zylindrische Welle

REUSS
Druckluftmotoren - Planetengetriebe

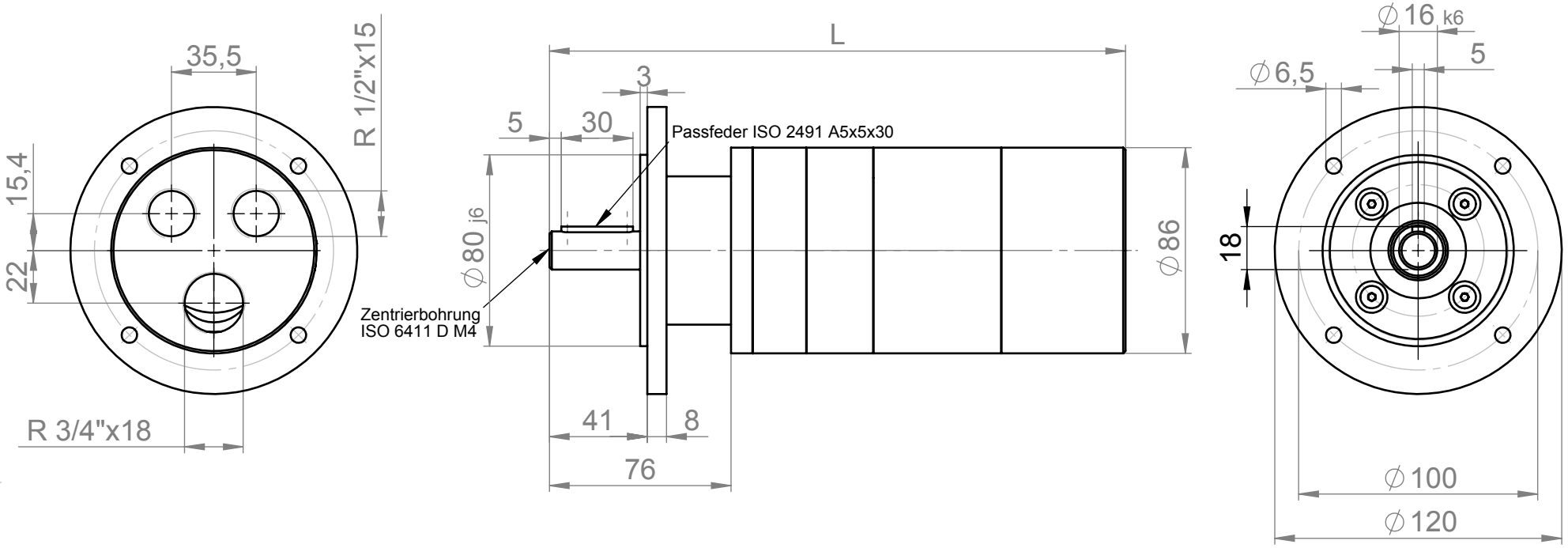

Typen
RD-R-1000; RD-R-810
LRD-R-1000; LRD-R-810
RD-U-800; RD-U-650
LRD-U-800; LRD-U-650

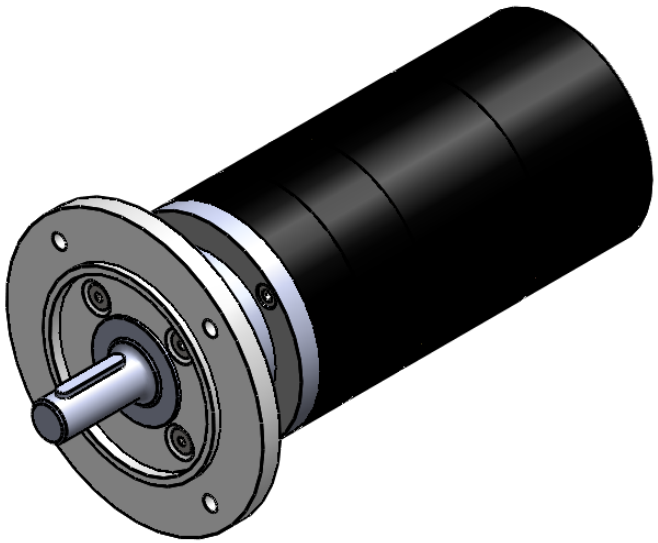

					Datum	Name
				Bearb.		
				Gepr.		
				Norm		
Zust.	Änderung	Datum	Name			

Druckluftmotor

Flanschausführung

REUSS
Druckluftmotoren - Planetengetriebe

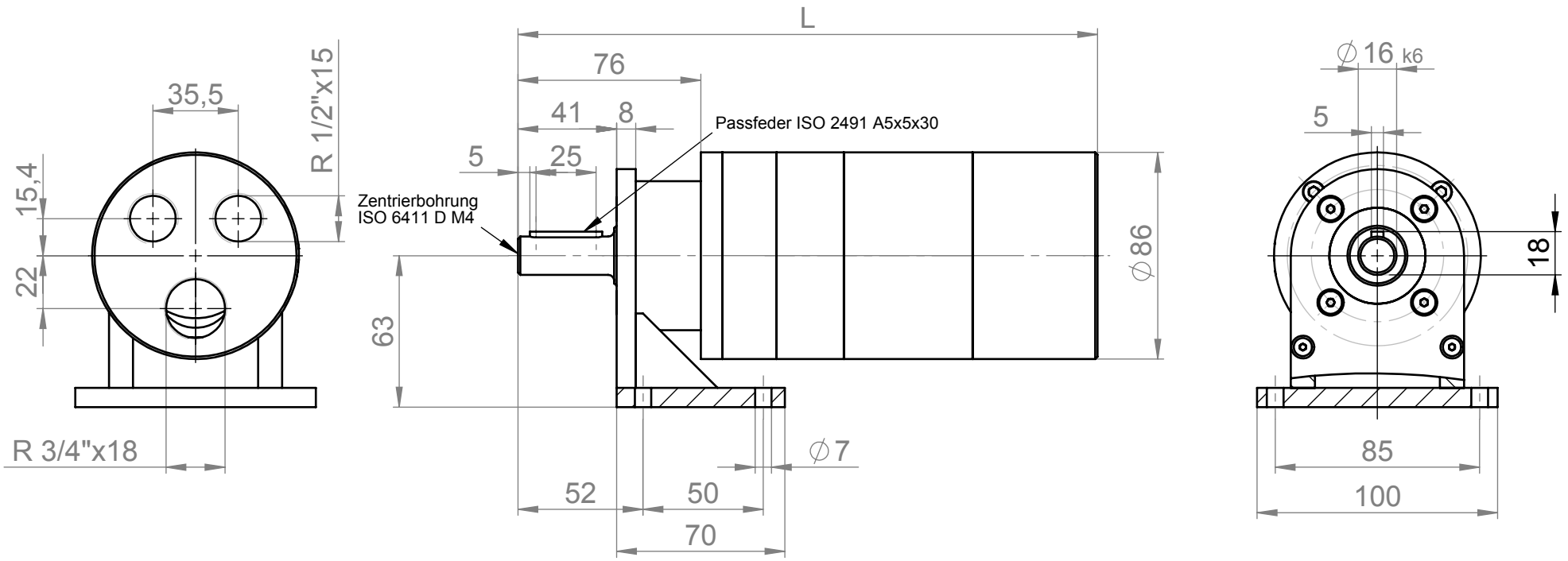

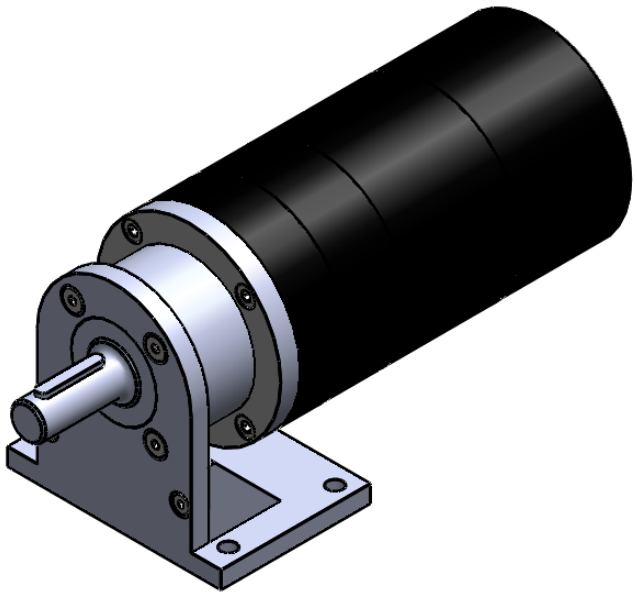

Typen
RD-R-1000; RD-R-810
LRD-R-1000; LRD-R-810
RD-U-800; RD-U-650
LRD-U-800; LRD-U-650

					Datum	Name
				Bearb.		
				Gepr.		
				Norm		
Zust.	Änderung	Datum	Name			

Druckluftmotor

Ausführung mit Fuß

REUSS
Druckluftmotoren - Planetengetriebe